식육 · 식품가공기계 전문

에스엘기업

Specializing In Meat & Food Processing Machine

KAB-QC-04

특허청

인천광역시

EST. 1988

SL COMPANY

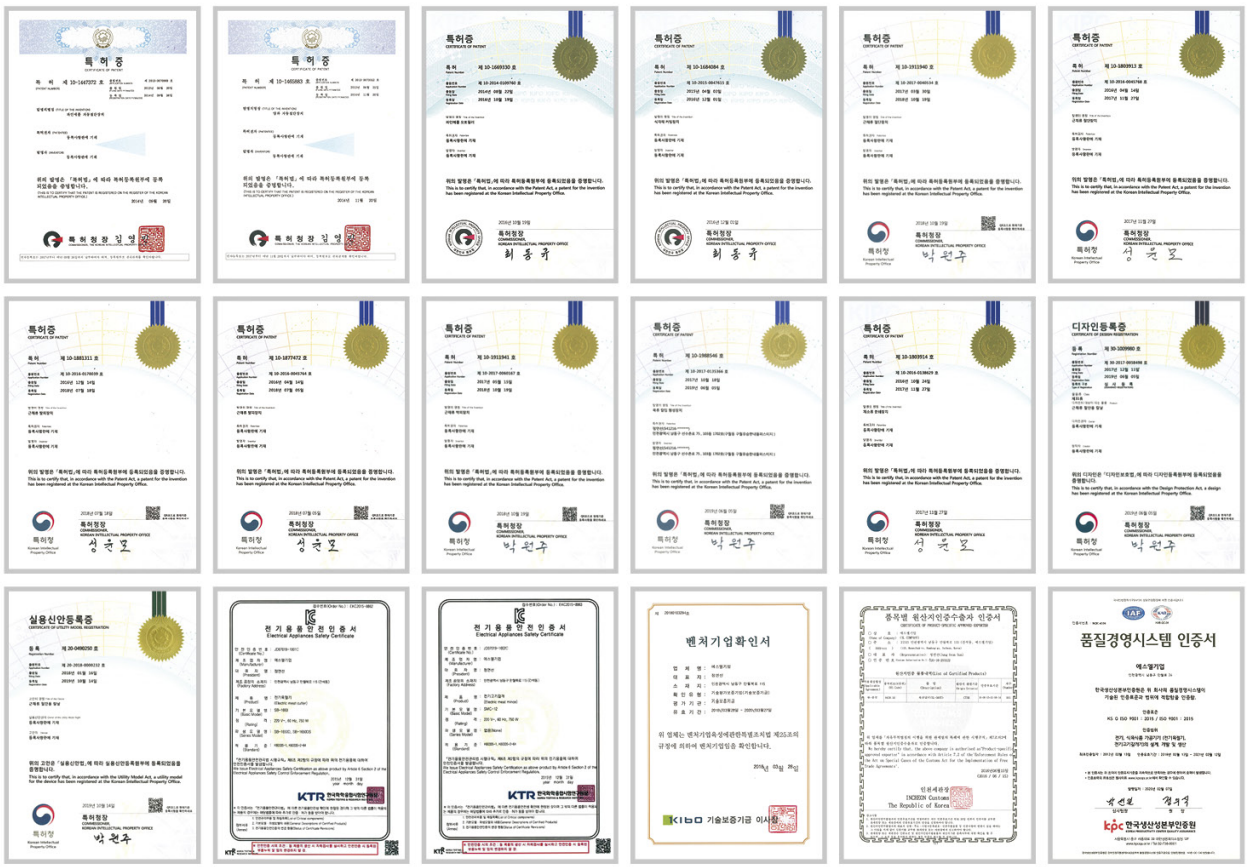

식육 · 식품가공기계의 새로운 지평을 에스엘기업이 열어갑니다.

에스엘기업은 창사 이래 업계정상의 기술력과 오랜기간 축적된 노하우를 바탕으로
혁신적인 신제품 개발 및 기존제품의 품질향상, 성능개선 등 식육 · 식품가공기계 분야에서 괄목할만한 성장을 이루어 왔으며,
미국, 중국, 일본, 러시아, 중동 등 세계 각지로의 수출을 통하여 국제화 · 세계화를 실현하고 있습니다.
항상 최선의 노력을 다하는 에스엘기업의 전 임직원은 소비자에게 고품질 · 고성능의 제품을 보다 저렴한 가격에 공급하고자
지금 이순간에도 연구개발에 주력하고 있으며, 무엇보다 소비자가 원하는 다양한 제품을
신속하게 제공하기 위해 회사의 모든 역량을 기울이고 있습니다.
또한 에스엘기업이 지속적으로 성장하는데 가장 중요한 밑거름이 되어주신 소비자 여러분의 관심과 성원에 보답하고자
A/S를 포함한 고객지원 분야에서도 업계의 선도자적인 역할을 하고 있습니다.
앞으로도 저희 임직원은 소비자 여러분께 보다 더 큰 만족을 드릴 수 있도록 매순간 최선을 다하겠습니다.
여러분의 변함없는 관심과 성원을 부탁드립니다.

에스엘기업 대표 정 연 선
임직원일동

History

1988.	07.	선기계공업 설립
1992.	01.	인천 남동구 간석동 1-503 공장이전
1996.	04.	1종 전기용품제조업 등록
	05.	전기용품형식승인
1999.	06.	골절기 및 민서기 출시
2000.	06.	냉동육절기 출시
2001.	06.	미니육절기, 순대충진기 출시
2002.	06.	스키너, 혼합기 출시
2003.	06.	냉동가공용 고속절단기 출시
2004.	06.	인천 남동구 간석동 1-139 공장설립,
	06.	냉장가공용 고속절단기 출시
2005.	06.	신축공장으로 이전 및 에스엘기업으로 상호변경
	12.	전기용품안전인증
2006.	06.	냉동육가공용 다이서 출시
2007.	06.	생고기 일괄절단기 출시
2008.	06.	돈육, 우육 성형기 출시
2011.	02.	ISO 품질경영시스템 도입
	04.	소형탕파절단기 출시
	07.	어슷썰기 출시
	08.	방수형 스텐골절기 출시
2012.	04.	다용도슬라이서 출시
	09.	슈퍼야채다지기 출시
2013.	05.	공압떡갈비성형기
	06.	멀티(양파)슬라이서 출시
	08.	오렌지슬라이서 출시
	12.	파인애플절단기 출시
	12.	파인애플분할기 출시
2014.	04.	채절단기 출시
	08.	파인애플오토필러 출시
2016.	01.	연근슬라이서 출시
	05.	무채슬라이서 출시
	10.	무깍두기 출시, 생강믹서기 출시
2017.	01.	오토필러(구근류)기 출시
	04.	무이등분기 출시
	05.	무필러기 출시
	07.	나이스평가정보(주) 기술평가우수기업 인증
2018.	03.	벤처기업 등록
	09.	마늘깍두기 절단기 출시
2019.	04.	인천 남동구 만월로26 신축사옥 이전
2020.	01.	수직슬라이서 출시, 볼륨식깍두기절단기 출시, 무수직슬라이서 출시
	02.	무수직이등분슬라이서 출시, 머리고기슬라이서 출시

※ 소비자가 필요로 하는 다양한 사양의 제품을 부담없는 가격으로 **주문생산**하여 드립니다.

육가공기계

고속 절단기	멀티 커터 콤비	Multi Cutter Combi	**06**
	고속 절단기	High Speed Slicer	**07**
	촙 커터	Chop cutter	**08**
	냉장 촙 커터	Fresh Meat Chop Cutter	**09**
	다이서	Dicer	**10**
육절기 / 생육 절단기	냉동 육절기	Frozen Meat Slicer	**11**
	냉동/냉장 겸용 육절기	Frozen / Fresh Meat Slicer	**12**
	미니 육절기	Mini Meat Slicer	**13**
	생육 일괄 절단기	Fresh Meat One Shot Slicer	**14**
골절기 / 민서기	골절기	Band Saw Machine	**16**
	민서기	Meat Chopper	**19**
탕수육 절단기 / 연육기 / 칼집기	연육 칼집기	Tenderizing & Knife Pattering Machine	**21**
	탕수육 절단기	Auto Cutting Machine	**21**
	갈비 칼집기	Auto Knife Patterning Machine	**22**
	연육기	Tenderizer	**22**
	탁상용 단면 칼집기	One Side Knife Patterning Machine	**23**
	칼집 다지기	Both Side Finely Patterning Machine	**23**
혼합기 / 진공 포장기	혼합기	Food Mixer	**24**
	진공 텀블러	Vaccum Food Mixer	**26**
	진공 포장기	Vaccum Packer	**26**
	더블 챔버	Double Chamber	**26**
성형기	돈육, 우육 성형기	Meat Molding Machine	**27**
	공압 떡갈비 성형기	Ddukgalbi Molding Machine	**27**
박피기 / 순대 충진기	박피기	Skinner	**28**
	순대 충진기	Sundae Filling Machine	**28**
닭 가공기계	닭 분할기	Chicken Divider	**29**
	닭가슴살 이분기	Chicken Breasts Divider	**30**
편육기	연육 편육기	Tenderizing & Expander	**30**
	냉동 편육기	Frozen Meat Expander	**31**
	냉장 편육기	Fresh Meat Expander	**31**

식품가공기계

수직슬라이서	다용도 수직 슬라이서	Vertical Slicer	**32**
다용도절단기	머리고기 슬라이서	Multi Purpose Slicer	**32**
	다용도 슬라이서	Multi Purpose Slicer	**33**
	멀티 슬라이서	Multi Slicer	**33**
탕파절단기	탕파절단기(대형)	Vegetable Slicer	**34**
	탕파어슷썰기(대형)	Shallot Angle Slicer	**34**
	탕파절단기(중형)	Vegetable Slicer	**35**
	탕파절단기(소형)	Vegetable Slicer	**35**
	탕파어슷썰기(소형)	Shallot Angle Slicer	**35**
채슬라이서	우엉채 슬라이서	Vegetable Stick Slicer	**36**
	무채 슬라이서	Radish Stick Slicer	**36**
	도라지채 슬라이서	Bellflower Stick Slicer	**36**
야채슬라이서/쌈무슬라이서	연근슬라이서	Rotus Root Slicer	**37**
	야채 과일 슬라이서	Vegetable & Fruit Slicer	**37**
	쌈무슬라이서	Daikon Slicer	**38**
	햄 무 사각 슬라이서	Rectangle Ham Slicer	**38**
깍두기절단기	깍두기 절단기(터치식)	Radish Dicer	**39**
	깍두기 절단기(볼륨식)	Radish Dicer	**39**
	젓갈용 마늘절단기	Garlic Dicer	**40**
무수직슬라이서	무수직이등분슬라이서	Radish Half Slicer Cutter	**40**
	무수직슬라이서	Radish Vertical Slicer	**41**
재단기/이등분기	무이등분기	Radish Cutter	**41**
	단무지재단기	Pickled Radish Cutter	**42**
	양배추사각썰기	Cabbage Diced Slicer	**42**
스틱슬라이서/ 과일등분기	야채 스틱 슬라이서	Vegetable Stick Slicer	**43**
	과일등분기	Fruit Divider	**43**
	수동과일등분기	Manual Fruit Divider	**43**
어슷썰기	우엉 어슷썰기	Burdock Angle Slicer	**44**
	도라지 어슷썰기	Bellflower Angle Slicer	**44**
	오이어슷썰기	Vegetable Angle Slicer	**44**
탈피기	무탈피기	Daikon Peeler	**45**
	구근류탈피기	Burdock Peeler	**45**
	쌈무/단무지탈피기	Pickled Radish Peeler	**46**
	쌈무탈피기(수직형)	White Radish Peeler	**46**
	단호박/메론탈피기	Sweet Pumpkin Peeler	**46**
다지기/다용도 민서기	슈퍼야채다지기	Vgetable Chopper	**47**
	생강민서기	Ginger Chopper	**47**
	다용도민서기	Multi Purpose Chopper	**48**
파인애플가공기계	파인애플 오토 필러	Pineapple Auto Peeler	**49**
	파인애플 분할기	Pineapple Divider	**49**
기타장비	동태파쇄기	Frozen Fish Crusher	**50**
	컨베어시스템	Conveyor System	**50**
	작업대	Working Table	**51**
	이송대차	Moving Carrier	**51**
	히터의자	Heater Chair	**51**
	저울 이송 대차	Scale Moving Table	**51**
	작두 / 단호박 작두	Manual Cutter	**51**

Multi Cutter Combi

멀티 커터 콤비

MCC-380T

Frozen | Meat | Washable | Touch Screen | Low Noise | EASY Easy Control

- 고기를 탕수육, 자장, 카레, 국거리용 등 가공목적에 따라 단 한번에 처리함으로써 작업의 효율성을 극대화 하였습니다.
- 수작업으로 진행되던 작업의 전과정을 자동라인화 함으로써 노동력 대체효과를 통한 비용의 절감과 작업능률의 향상으로 생산성 증대효과가 두드러집니다.
- 칼의 회전속도 및 라인의 이송속도를 자유롭게 조절함으로써 용도에 따른 고기의 자유로운 절단은 물론 작업량 조절이 가능합니다.
- 조립 및 분해가 매우 간편하고 물세척이 가능하여 위생적입니다.
- 작업의 전과정을 디지털화함으로써 초보자도 손쉽게 조작할 수 있습니다.
- 멀티커터콤비를 구성하고 있는 SL-380T와 MCD-380N을 손쉽게 분리하여 개별적으로 사용할 수 있습니다.
- 작업온도 -3 ~ -5℃

※ 작업장의 이용목적 및 환경에 따라 선택적으로 사용 가능합니다.

DIMENSION (L×W×H)	3050×970×1490mm
MOTOR (전동기)	3Ø 220V/380V, G/D MOTOR 5HP×1
	AC SERVO MOTOR 600W×1
	3Ø 220V/380V, G/D MOTOR 1HP×1
	3Ø 220V/380V, G/D MOTOR 1/2HP×1
	3Ø 220V/380V, G/D MOTOR 200W×1
CAPACITY (처리능력)	BY CONTROL
SLICES THICKNESS (절단두께)	BY CONTROL
LOADING DIMENSION (적재함치수)	650×380×200mm
LOADING MAX SIZE (원물최대사이즈) (W×H)	380×225mm
NET WEIGHT (기계중량)	820Kg

High Speed Slicer
고속 절단기

SL-440T

Frozen Meat Washable Touch Screen Low Noise EASY Easy Control

- 터치 스크린 조작방식으로 초보자도 손쉽게 사용할 수 있습니다.
- 0.1 ~ 40mm까지 정밀한 절단이 가능합니다.
- 적재함 폭이 440mm로 전지, 후지 등은 한번에 두덩어리씩 작업이 가능함으로 작업 효율성을 두배 이상 향상시킬 수 있습니다.
- 칼날의 회전속도를 저속/중속/고속 3단으로 조절할 수 있습니다.
- 완전자동화 및 작업자의 안전을 고려한 자동센서 기능이 있습니다.
- 물세척이 가능하여 청소작업이 용이하고 위생적입니다.
- 절단시 찌꺼기가 전혀 발생하지 않습니다.
- 작업온도 –3 ~ –5℃

※ 출구 컨베이어는 옵션 사양으로 선택할 수 있습니다.

DIMENSION (L×W×H)	2240×1100×1560mm
MOTOR (전동기)	3Ø 220V/380V, G/D MOTOR 5HP×1 AC SERVO MOTOR 600W×1
CAPACITY (처리능력)	180 SLICES/MIN
SLICES THICKNESS (절단두께)	0.1~40mm
LOADING DIMENSION (적재함치수)	650×440×200mm
LOADING MAX SIZE (원물최대사이즈) (W×H)	440×245mm
NET WEIGHT (기계중량)	650Kg

High Speed Slicer
고속 절단기

SL-380T

Frozen Meat Washable Touch Screen Low Noise EASY Easy Control

- 터치 스크린 조작방식으로 초보자도 손쉽게 사용할 수 있습니다.
- 0.1 ~ 40mm까지 정밀한 절단이 가능합니다.
- 칼날의 회전속도를 저속/중속/고속 3단으로 조절할 수 있습니다.
- 완전자동화 및 작업자의 안전을 고려한 자동센서 기능이 있습니다.
- 물세척이 가능하여 청소작업이 용이하고 위생적입니다.
- 절단시 찌꺼기가 전혀 발생하지 않습니다.
- 작업온도 –3 ~ –5℃

※ 출구 컨베이어는 옵션 사양으로 선택할 수 있습니다.

DIMENSION (L×W×H)	2240×970×1490mm
MOTOR (전동기)	3Ø 220V/380V, G/D MOTOR 5HP×1 AC SERVO MOTOR 600W×1
CAPACITY (처리능력)	180 SLICES/MIN
SLICES THICKNESS (절단두께)	0.1~40mm
LOADING DIMENSION (적재함치수)	650×380×200mm
LOADING MAX SIZE (원물최대사이즈) (W×H)	380×225mm
NET WEIGHT (기계중량)	600Kg

Chop Cutter

촙 커터

SCC-330T

Frozen Meat Washable Touch Screen Low Noise EASY Easy Control

- 터치스크린 조작방식으로 초보자도 손쉽게 사용할 수 있습니다.
- 0.1 ~ 40mm까지 정밀한 절단이 가능합니다.
- 완전자동화로 조작이 간편하고 작업의 효율성을 극대화 하였습니다.
- 기계작동 중 절단두께 조절이 가능합니다.
- 작업자의 안전을 고려한 자동센서 기능이 있습니다.
- 위생을 고려하여 청소(물세척 가능)작업이 용이하도록 설계 하였습니다.
- 가공육의 LOSS를 최소화 하였습니다.
- 작업온도 -3 ~ -5℃

DIMENSION (L×W×H)	1750×1100×1360mm
MOTOR (전동기)	3Ø 220V/380V, G/D MOTOR 3HP×1 AC SERVO MOTOR 600W×1
CAPACITY (처리능력)	240 SLICES/MIN
SLICES THICKNESS (절단두께)	0.1~40mm
LOADING DIMENSION (적재함치수)	650×330×200mm
LOADING MAX SIZE (원물최대사이즈) (W×H)	330×210mm
NET WEIGHT (기계중량)	450Kg

Fresh Meat Chop Cutter

냉장 촙 커터

SFC-300T

Fresh Meat Washable Touch Screen Low Noise EASY Easy Control

- 터치스크린 조작방식으로 초보자도 손쉽게 사용할 수 있습니다.
- 완전자동화로 조작이 간편하고 작업의 효율성을 극대화 하였습니다.
- 기계작동 중 절단두께 조절이 가능합니다.
- 작업자의 안전을 고려한 자동센서 기능이 있습니다.
- 위생을 고려하여 청소(물세척 가능) 작업이 용이하도록 설계하였습니다.
- 가공육의 LOSS를 최소화 하였습니다.
- 기계의 분해결합이 용이합니다.

DIMENSION (L×W×H)	2500×950×1530mm
MOTOR (전동기)	3Ø 220V/380V, G/D MOTOR 2HP×1
	AC SERVO MOTOR 600W×1
	3Ø 220V/380V, G/D MOTOR 200W×1
CAPACITY (처리능력)	200 SLICES/MIN
SLICES THICKNESS (절단두께)	0.1~40mm
LOADING DIMENSION (적재함치수)	800×300×150mm
NET WEIGHT (기계중량)	400Kg

MCD-380N

Frozen Meat Washable Low Noise EASY Easy Control

- 탕수육거리용, 자장/카레용, 국거리용 등 사용목적에 따라 자유자재로 가공합니다.
- 조작이 간편하여 누구나 손쉽게 사용 가능합니다.
- 기계의 분해 결합이 용이하고 물세척이 가능하여 위생적입니다.
- 칼의 회전속도 및 라인의 이송속도를 자유롭게 조절 가능합니다.
- 작업 능률의 향상으로 생산성 증대효과가 두드러집니다.
- 칼날간격은 주문제작입니다. (5 ~ 25mm)
- 작업온도 -3 ~ -5℃

DIMENSION (L×W×H)	1180×670×1240mm
MOTOR (전동기)	3Ø 220V/380V, G/D MOTOR 1HP×1
	3Ø 220V/380V, G/D MOTOR 1/2HP×1
CAPACITY (처리능력)	BY CONTROL
SLICES THICKNESS (절단두께)	BY CONTROL
LOADING DIMENSION (적재함치수)	380mm
NET WEIGHT (기계중량)	180Kg

Frozen Meat Slicer
냉동 육절기

SMS-350

Frozen Meat Low Noise EASY Easy Control

- 조작이 간편하여 누구나 손쉽게 사용 가능합니다.
- 부식이 없고 독성이 없는 알루미늄 7A를 사용하였습니다.
- 칼날 연마장치를 본체에 부착하여 손쉽게 칼날을 연마할 수 있습니다.
- 분해조립이 쉽고 청소가 용이합니다.

DIMENSION (L×W×H)	930×700×1460mm
MOTOR (전동기)	1Ø 220V, 3Ø 220V/380V, 1HP×2
CAPACITY (처리능력)	60 SLICES/MIN
SLICES THICKNESS (절단두께)	0~25mm
LOADING DIMENSION (적재함치수)	460×350×220mm
DIAMETER OF KNIFE (칼날직경)	363mm
NET WEIGHT (기계중량)	220Kg

Frozen Meat Slicer
냉동 육절기

SMS-350A

Frozen Meat Low Noise EASY Easy Control

- 라체트 기어 장치가 자동으로 고기를 압지합니다.
- 조작이 간편하여 누구나 손쉽게 사용 가능합니다.
- 부식이 없고 독성이 없는 알루미늄 7A를 사용하였습니다.
- 칼날 연마장치를 본체에 부착하여 손쉽게 칼날을 연마할 수 있습니다.
- 분해조립이 쉽고 청소가 용이합니다.

DIMENSION (L×W×H)	930×700×1460mm
MOTOR (전동기)	1Ø 220V, 3Ø 220V/380V, 1HP×2
CAPACITY (처리능력)	60 SLICES/MIN
SLICES THICKNESS (절단두께)	0~25mm
LOADING DIMENSION (적재함치수)	460×350×220mm
DIAMETER OF KNIFE (칼날직경)	363mm
NET WEIGHT (기계중량)	220Kg

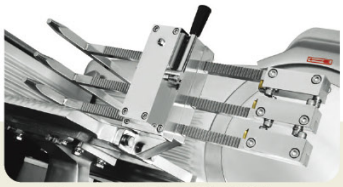

※ 라체트기어 (측면자동압지장치)

Frozen / Fresh Meat Slicer

냉동/냉장 겸용 육절기

SMD-350

Fresh Frozen Meat Low Noise EASY Easy Control

- 냉동육절기에 기능을 추가하여 냉동원료육 뿐만아니라 냉장원료육도 원활하게 절단할 수 있습니다.
- 조작이 간편하여 누구나 손쉽게 사용 가능합니다.
- 부식이 없고 독성이 없는 알루미늄 7A를 사용하였습니다.
- 칼날 연마장치를 본체에 부착하여 손쉽게 칼날을 연마할 수 있습니다.
- 분해조립이 쉽고 청소가 용이합니다.

DIMENSION (L×W×H)	930×700×1460mm
MOTOR (전동기)	1Ø 220V, 3Ø 220V/380V, 1HP×2
CAPACITY (처리능력)	60 SLICES/MIN
SLICES THICKNESS (절단두께)	0~25mm
LOADING DIMENSION (적재함치수)	460×350×220mm
DIAMETER OF KNIFE (칼날직경)	363mm
NET WEIGHT (기계중량)	220Kg

Frozen / Fresh Meat Slicer

냉동/냉장 겸용 육절기

SMD-350S

Fresh Frozen Meat Low Noise EASY Easy Control

- 냉동육절기에 기능을 추가하여 냉동원료육 뿐만아니라 냉장원료육도 원활하게 절단할 수 있습니다.
- **인버터**를 부착하여 적재함의 이송속도를 조절할 수 있으며 보다 정밀하게 냉장원료육을 가공할 수 있습니다.
- 조작이 간편하여 누구나 손쉽게 사용 가능합니다.
- 부식이 없고 독성이 없는 알루미늄 7A를 사용하였습니다.
- 칼날 연마장치를 본체에 부착하여 손쉽게 칼날을 연마할 수 있습니다.
- 분해조립이 쉽고 청소가 용이합니다.

DIMENSION (L×W×H)	930×700×1460mm
MOTOR (전동기)	1Ø 220V, 3Ø 220V/380V, 1HP×2
CAPACITY (처리능력)	60 SLICES/MIN
SLICES THICKNESS (절단두께)	0~25mm
LOADING DIMENSION (적재함치수)	460×350×220mm
DIAMETER OF KNIFE (칼날직경)	363mm
NET WEIGHT (기계중량)	220Kg

Mini Meat Slicer
미니 육절기(수동)

SMS-220

- 협소한 공간에서 사용할 수 있는 육절기입니다.
- 조작이 간편하여 누구나 손쉽게 사용 가능합니다.
- 부식이 없고 독성이 없는 알루미늄 7A를 사용하였습니다.
- 칼날 연마장치를 본체에 부착하여 손쉽게 칼날을 연마할 수 있습니다.
- 분해조립이 쉽고 청소가 용이합니다.

DIMENSION (L×W×H)	560×520×500mm
MOTOR (전동기)	1Ø 220V, 3Ø 220V/380V, 300W
CAPACITY (처리능력)	BY CONTROL
SLICES THICKNESS (절단두께)	0~15mm
LOADING DIMENSION (적재함치수)	300×220×160mm
DIAMETER OF KNIFE (칼날직경)	300mm
NET WEIGHT (기계중량)	43Kg

Mini Meat Slicer
미니 육절기(자동)

SMS-260

- 감속기방식 설계로 기존 냉동육절기의 성능을 유지하였습니다.
- 조작이 간편하여 누구나 손쉽게 사용 가능합니다.
- 부식이 없고 독성이 없는 알루미늄 7A를 사용하였습니다.
- 칼날 연마장치를 본체에 부착하여 손쉽게 칼날을 연마할 수 있습니다.
- 분해조립이 쉽고 청소가 용이합니다.

DIMENSION (L×W×H)	650×625×770mm
MOTOR (전동기)	1Ø 220V, 3Ø 220V/380V, 1/2HP
CAPACITY (처리능력)	50 SLICES/MIN
SLICES THICKNESS (절단두께)	0~20mm
LOADING DIMENSION (적재함치수)	370×260×180mm
DIAMETER OF KNIFE (칼날직경)	300mm
NET WEIGHT (기계중량)	87Kg

Fresh Meat One Shot Slicer

생육 일괄 절단기

SFO-390

Fresh Meat Washable Low Noise EASY Easy Control

- 생육상태의 원육덩어리를 단 한번에 일괄 절단해 주는 제품입니다.
- 육포 및 냉장돈까스용 원육 등의 대량 가공작업에 적합한 제품입니다.
- 생산성 향상 및 노동력 대체효과가 두드러집니다.
- 제품의 분해 결합이 용이하여 청소작업이 간편하고 위생적입니다.
- 작업장의 여건에 맞는 제품의 주문제작이 가능합니다.
- 칼날간격은 주문제작입니다.

DIMENSION (L×W×H)	1300×730×1430mm
MOTOR (전동기)	3Ø 220V/380V, 5HP
CAPACITY (처리능력)	BY CONTROL
WIDTH OF BELT (벨트폭)	390mm
DIAMETER OF KNIFE (칼날직경)	300mm
NET WEIGHT (기계중량)	300Kg

Fresh Meat One Shot Slicer
생육 일괄 절단기

SFO-300

Fresh Meat Washable Low Noise EASY Easy Control

- 냉장상태의 원육덩어리를 단 한번에 일괄 절단해 주는 제품입니다.
- 칼날헤드의 교체작업이 간단하여 불고기용, 탕수육용, 장조림용 등 다용도로 사용 가능합니다.
- 제품 전반이 스테인레스 스틸로 위생적이고 물청소가 가능하여 청소작업이 간편합니다.
- 제품의 크기를 최소화하여 작은 공간에서 대량의 작업을 하는데 적합합니다.
- 대량의 원육을 가공하는 급식납품업체 등에 적합한 제품입니다.
- 칼날간격은 주문제작입니다.

DIMENSION (L×W×H)	790×530×575mm
MOTOR (전동기)	1Ø 220V, 3Ø 220V/380V, 1/2HP
CAPACITY (처리능력)	BY CONTROL
WIDTH OF BELT (벨트폭)	300mm
DIAMETER OF KNIFE (칼날직경)	220mm
NET WEIGHT (기계중량)	87Kg

Fresh Meat One Shot Slicer
생육 일괄 절단기

SFO-300A

Fresh Meat Washable Low Noise EASY Easy Control

- 기존제품 SFO-300에 출구컨베이어를 추가하여 작업의 효율성을 향상시켰습니다.
- 작업장의 조건에 따라 작업다이 및 이송테이블과 일체형으로 제작이 가능합니다.
- 칼날간격은 주문제작입니다.

DIMENSION (L×W×H)	1125×530×575mm
MOTOR (전동기)	1Ø 220V, 3Ø 220V/380V, 1/2HP
CAPACITY (처리능력)	BY CONTROL
WIDTH OF BELT (벨트폭)	300mm
DIAMETER OF KNIFE (칼날직경)	220mm
NET WEIGHT (기계중량)	98Kg

※ 입구 가이드장치는 옵션사양으로 선택할 수 있습니다.

Band Saw Machine
골절기

SB-3150NS

Frozen Meat Bone Washable Low Noise EASY Easy Control

- 제품 전반에 스테인레스 스틸을 사용하여 물세척이 가능합니다.
- 제품의 수명이 반영구적입니다.
- 작업테이블의 크기를 최대화하여 작업의 효율성을 향상시켰습니다.
- 신개념 풀리를 사용하여 위생성 및 가공성을 향상시켰습니다.
- 참치 절단작업에 적합한 제품입니다.
- 작업테이블을 슬라이딩 방식으로 개폐할 수 있어 톱날 교체가 용이합니다.

DIMENSION (L×W×H)	1050×1000×1810mm
MOTOR (전동기)	1Ø 220V, 3Ø 220V/380V, 3HP
LENGTH OF SAW BLADE (톱날치수)	3150mm
WORKING TABLE (작업테이블치수)	910×1000mm
LOADING DIMENSION (적재함치수)	385×470mm
NET WEIGHT (기계중량)	300Kg

Band Saw Machine
골절기

SB-2670NS

Frozen Meat Bone Washable Low Noise EASY Easy Control

- 제품 전반에 스테인레스 스틸을 사용하여 물세척이 가능합니다.
- 제품의 수명이 반영구적입니다.
- 작업테이블의 크기를 최대화하여 작업의 효율성을 향상시켰습니다.
- 신개념 풀리를 사용하여 위생성 및 가공성을 향상시켰습니다.

DIMENSION (L×W×H)	900×900×1770mm
MOTOR (전동기)	1Ø 220V, 3Ø 220V/380V, 3HP
LENGTH OF SAW BLADE (톱날치수)	2670mm
WORKING TABLE (작업테이블치수)	790×790mm
LOADING DIMENSION (적재함치수)	330×365mm
NET WEIGHT (기계중량)	130Kg

Band Saw Machine
골절기

SB-2275N

Frozen Meat Bone Washable Low Noise EASY Easy Control

- 제품 전반에 스테인레스 스틸을 사용하여 물세척이 가능합니다.
- 작업테이블의 크기를 최대화하여 작업의 효율성을 향상시켰습니다.
- 신개념 풀리를 사용하여 위생성 및 가공성을 향상시켰습니다.

DIMENSION (L×W×H)	830×770×1610mm
MOTOR (전동기)	1Ø 220V, 3Ø 220V/380V, 2HP
LENGTH OF SAW BLADE (톱날치수)	2275mm
WORKING TABLE (작업테이블치수)	570×740mm
LOADING DIMENSION (적재함치수)	260×330mm
NET WEIGHT (기계중량)	130Kg

Band Saw Machine
골절기

SB-1650NS

Frozen Meat Bone Washable Low Noise EASY Easy Control

- 제품 전반에 스테인레스 스틸을 사용하여 물세척이 가능합니다.
- 제품의 수명이 반영구적입니다.
- 작업테이블의 크기를 최대화하여 작업의 효율성을 향상시켰습니다.
- 신개념 풀리를 사용하여 위생성 및 가공성을 향상시켰습니다.

DIMENSION (L×W×H)	481×451×982mm
MOTOR (전동기)	1Ø 220V, 3Ø 220V/380V, 1HP
LENGTH OF SAW BLADE (톱날치수)	1650mm
WORKING TABLE (작업테이블치수)	450×390mm
LOADING DIMENSION (적재함치수)	195×226mm
NET WEIGHT (기계중량)	55Kg

Band Saw Machine
골절기

SB-1990DS

Frozen Meat Bone Low Noise EASY Easy Control

DIMENSION (L×W×H)	640×590×1530mm
MOTOR (전동기)	1Ø 220V, 3Ø 220V/380V, 2HP
LENGTH OF SAW BLADE (톱날치수)	1990mm
WORKING TABLE (작업테이블치수)	410×410mm
LOADING DIMENSION (적재함치수)	215×330mm
NET WEIGHT (기계중량)	85Kg

※ 하부 프레임에 스테인레스 스틸을 사용하여 부식의 우려가 없습니다.

Band Saw Machine
골절기

SB-1990D

Frozen Meat Bone Low Noise EASY Easy Control

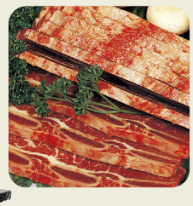

DIMENSION (L×W×H)	555×510×1150mm
MOTOR (전동기)	1Ø 220V, 3Ø 220V/380V, 2HP
LENGTH OF SAW BLADE (톱날치수)	1990mm
WORKING TABLE (작업테이블치수)	410×410mm
LOADING DIMENSION (적재함치수)	215×330mm
NET WEIGHT (기계중량)	60Kg

SB-1990

DIMENSION (L×W×H)	545×510×1070mm
MOTOR (전동기)	1Ø 220V, 3Ø 220V/380V, 2HP
LENGTH OF SAW BLADE (톱날치수)	1990mm
WORKING TABLE (작업테이블치수)	410×410mm
LOADING DIMENSION (적재함치수)	215×330mm
NET WEIGHT (기계중량)	55Kg

SB-1650D

DIMENSION (L×W×H)	475×440×950mm
MOTOR (전동기)	1Ø 220V, 3Ø 220V/380V, 1HP
LENGTH OF SAW BLADE (톱날치수)	1650mm
WORKING TABLE (작업테이블치수)	365×380mm
LOADING DIMENSION (적재함치수)	195×225mm
NET WEIGHT (기계중량)	43.5Kg

SB-1650 / SB-1650G

두께조절장치 부착

DIMENSION (L×W×H)	450×440×890mm
MOTOR (전동기)	1Ø 220V, 3Ø 220V/380V, 1HP
LENGTH OF SAW BLADE (톱날치수)	1650mm
WORKING TABLE (작업테이블치수)	365×380mm
LOADING DIMENSION (적재함치수)	195×225mm
NET WEIGHT (기계중량)	37.5Kg

SB-1650

SB-1650G

※ 옵션으로 톱날잡이 장치를 부착할 수 있습니다.

Meat Chopper
민서기

SMC-SUPER32

Frozen Fresh Meat Washable Low Noise EASY Easy Control

- 작업능률의 향상으로 생산성 증대효과 및 노동력 대체효과가 두드러집니다.
- 자동센서 기능으로 작업자의 안전을 고려하였습니다.
- 메인스크류와 서브스크류의 이송거리를 최단화함으로써 가공작업 후 기계내부에 잔육이 남는것을 예방하였습니다.
- 컨트롤 BOX를 방수처리함으로써 전기적인 안전을 고려하였습니다.
- 제품 출고시 망은 6mm가 장착되어 있으며 4mm 또는 8mm로 대체 가능합니다.
- 별도로 원하는 크기의 망은 주문제작이 가능합니다.

DIMENSION (L×W×H)	890×680×1210mm
MOTOR (전동기)	3Ø 220V/380V, 7.5HP
CAPACITY (처리능력)	BY CONTROL
DIAMETER OF PLATE (망직경)	100mm
HOPPER SIZE	690×545mm
NET WEIGHT (기계중량)	320Kg

Meat Chopper
민서기

SMC-32

Frozen Fresh Meat Low Noise EASY Easy Control

- 제품 전반에 스테인레스 스틸을 사용하여 위생적입니다.
- 제품의 탈착이 간편하여 청소작업이 용이합니다.
- 제품의 이동이 자유롭고 안전설계로 작업자의 안전을 고려하였습니다.
- 제품 출고시 망은 6mm가 장착되어 있으며 4mm 또는 8mm로 대체 가능합니다.
- 별도로 원하는 크기의 망은 주문제작이 가능합니다.

DIMENSION (L×W×H)	650×420×880mm
MOTOR (전동기)	3Ø 220V/380V, 5HP
CAPACITY (처리능력)	BY CONTROL
DIAMETER OF PLATE (망직경)	100mm
HOPPER SIZE (L×W×H)	510×304×110mm
NET WEIGHT (기계중량)	135Kg

Meat Chopper

민서기

SMC-22

- 제품전반에 스테인레스 스틸을 사용하여 위생적입니다.
- 제품의 탈착이 간편하여 청소작업이 용이합니다.
- 제품의 이동이 자유롭고 안전설계로 작업자의 안전을 고려하였습니다.
- 제품출고시 망은 6mm가 장착되어 있으며 4mm 또는 8mm로 대체가능합니다.
- 별도로 원하는 크기의 망은 주문제작이 가능합니다.

DIMENSION (L×W×H)	520×350×480mm
MOTOR (전동기)	1Ø 220V, 3Ø 220V/380V, 2HP
CAPACITY (처리능력)	300kg/H
DIAMETER OF PLATE (망직경)	80mm
HOPPER SIZE (L×W×H)	510×304×60mm
NET WEIGHT (기계중량)	50Kg

SMC-22A

DIMENSION (L×W×H)	650×350×450mm
MOTOR (전동기)	1Ø 220V, 3Ø 220V/380V, 1.5HP
CAPACITY (처리능력)	300kg/H
DIAMETER OF PLATE (망직경)	80mm
HOPPER SIZE (L×W×H)	510×304×60mm
NET WEIGHT (기계중량)	40Kg

SMC-12

DIMENSION (L×W×H)	570×200×380mm
MOTOR (전동기)	1Ø 220V, 3Ø 220V/380V, 1HP
CAPACITY (처리능력)	150kg/H
DIAMETER OF PLATE (망직경)	69mm
HOPPER SIZE (L×W×H)	400×230×40mm
NET WEIGHT (기계중량)	30Kg

※ 기본 : 플라스틱 호퍼
※ 옵션 : 스테인레스 호퍼로 교체주문 가능

Tenderizing & Knife Pattering Machine
연육 칼집기

STS-360A

Frozen Fresh Meat Washable Low Noise EASY Easy Control

- 원육의 양쪽면을 단한번의 공정으로 연육과 칼집까지 내주는 신개념의 제품입니다.
- 육가공 공장, 체인사업본부, 대형 갈비집 등에 적합한 제품입니다.
- 업체의 사용목적에 따라 연육 및 칼집의 깊이를 간편하게 조절할 수 있습니다.
- 헤드의 탈착이 간단하고 헤드의 교환으로 탕수육절단 및 육회절단 작업이 가능합니다.
- 칼날간격은 주문사양입니다.

※ STS-360B와 호환가능 합니다.

DIMENSION (L×W×H)	1040×560×1170mm
MOTOR (전동기)	1Ø 220V, 3Ø 220V/380V, G/D MOTOR 1/2HP
CAPACITY (처리능력)	BY CONTROL
WIDTH OF BELT (벨트폭)	360mm
DIAMETER OF KNIFE (칼날직경)	100mm
NET WEIGHT (기계중량)	70Kg

Auto Cutting Machine
탕수육 절단기

STS-360B

Frozen Fresh Meat Washable Low Noise EASY Easy Control

- 원육을 탕수육용 및 육회용 등으로 절단해 주는 제품입니다.
- 제품의 분해결합이 용이하고 청소작업이 간편합니다.
- 제품 전반에 스테인레스 스틸을 사용하여 위생적입니다.
- 헤드의 탈착이 간단하고 헤드의 교환으로 연육 칼집기로 사용 가능합니다.
- 칼날간격은 주문사양 입니다.

※ STS-360A와 호환가능 합니다.

DIMENSION (L×W×H)	1040×560×1170mm
MOTOR (전동기)	1Ø 220V, 3Ø 220V/380V, G/D MOTOR 1/2HP
CAPACITY (처리능력)	BY CONTROL
WIDTH OF BELT (벨트폭)	360mm
DIAMETER OF KNIFE (칼날직경)	120mm
NET WEIGHT (기계중량)	70Kg

Auto Knife Patterning Machine
갈비 칼집기

SKP-500

Frozen Meat Washable Low Noise EASY Easy Control

- 원육의 한쪽면에 칼집을 내주는 제품입니다.
- 사용목적에 따라 칼집의 깊이를 간편하게 조절할 수 있습니다.
- 벨트의 폭이 넓어 다량의 원육을 한번에 작업할 수 있습니다.
- 제품의 분해 결합이 용이하여 청소작업이 간편합니다.

DIMENSION (L×W×H)	1180×770×1160mm
MOTOR (전동기)	1Ø 220V, 3Ø 220V/380V, G/D MOTOR 1/2HP
CAPACITY (처리능력)	BY CONTROL
WIDTH OF BELT (벨트폭)	500mm
DIAMETER OF KNIFE (칼날직경)	100mm
NET WEIGHT (기계중량)	85Kg

Tenderizer
연육기

Frozen Meat Low Noise EASY Easy Control

- 돈육, 우육 등의 원료육을 연육하여 질감을 부드럽게 해주는 제품입니다.
- 소형 점포에서 간편하게 사용할 수 있는 제품입니다.

One Side Knife Patterning Machine
탁상용 단면 칼집기

SKP-410

Frozen Meat Washable Low Noise EASY Easy Control

■ 갈비 원육의 한쪽면에 칼집을 내주는 제품입니다.
■ 간단한 조작으로 칼집의 깊이를 조절할 수 있습니다.
■ 칼날헤드의 탈착이 간편하여 청소작업이 용이합니다.
■ 작은 공간에서 효율적으로 사용할 수 있는 제품입니다.

DIMENSION (L×W×H)	600×570×430mm
MOTOR (전동기)	1Ø 220V, 180W
CAPACITY (처리능력)	BY CONTROL
WIDTH OF BELT (벨트폭)	410mm
DIAMETER OF KNIFE (칼날직경)	100mm
NET WEIGHT (기계중량)	38Kg

Both Side Finely Patterning Machine
칼집 다지기

특허등록

SFP-300

Frozen Fresh Meat Washable Low Noise EASY Easy Control

■ 오돌뼈가 다량 포함된 원료육에 칼집을 넣어 다지는 제품입니다.
■ 앞면, 뒷면을 한번에 가공하여 생산성을 향상시켰습니다.
■ 제품의 분해 및 결합이 용이합니다.
■ 제품전반에 스텐레스 스틸을 사용하여 물청소가 가능한 제품입니다.
■ 사용목적에 따라 칼집깊이를 간편하게 조절할 수 있습니다.
※ **특허 1988546호**

DIMENSION (L×W×H)	1270×570×1320mm
MOTOR (전동기)	3Ø 220V/380V, G/D MOTOR 0.4KW
CAPACITY (처리능력)	By Control
WIDTH OF BELT (벨트폭)	300mm
NET WEIGHT (기계중량)	110Kg

Food Mixer

혼합기

SFM-200LA

Meat Vegetable Washable Low Noise EASY Easy Control

- 양념육 및 각종 김치 등의 혼합작업에 적합한 제품입니다.
- 생산성 증대효과 및 노동력 대체 효과가 탁월합니다.
- 제품 전반에 스테인레스 스틸을 사용하여 위생적이며 청소작업이 용이합니다.
- 작업장 여건에 맞는 모델선택이 가능합니다.
- 간편하게 통을 회전시킬 수 있어 내용물의 투입과 배출이 용이합니다.
- 회전축에 메커니컬씰을 적용하여 누수를 최소화하였습니다.
- 상부 커버가 본체에 부착되어 있어 간편하게 커버를 개폐할 수 있습니다.

DIMENSION (L×W×H)	1630×720×1190mm
MOTOR (전동기)	1Ø 220V, 3Ø 220V/380V, 2HP
CAPACITY (처리능력)	200ℓ/회
NET WEIGHT (기계중량)	150Kg

SFM-150LA

DIMENSION (L×W×H)	1370×640×1125mm
MOTOR (전동기)	1Ø 220V, 3Ø 220V/380V, 2HP
CAPACITY (처리능력)	150ℓ/회
NET WEIGHT (기계중량)	130Kg

Food Mixer

혼합기

SFM-100LA

Meat Vegetable Washable Low Noise EASY Easy Control

- 양념육 및 각종 김치 등의 혼합작업에 적합한 제품입니다.
- 생산성 증대효과 및 노동력 대체 효과가 탁월합니다.
- 제품 전반에 스테인레스 스틸을 사용하여 위생적이며 청소작업이 용이합니다.
- 작업장 여건에 맞는 모델선택이 가능합니다.
- 간편하게 통을 회전시킬 수 있어 내용물의 투입과 배출이 용이합니다.
- 회전축에 메커니컬씰을 적용하여 누수를 최소화하였습니다.
- 상부 커버가 본체에 부착되어 있어 간편하게 커버를 개폐할 수 있습니다.

DIMENSION (L×W×H)	1220×600×1100mm
MOTOR (전동기)	1Ø 220V, 3Ø 220V/380V, 1HP
CAPACITY (처리능력)	100ℓ/회
NET WEIGHT (기계중량)	110Kg

SFM-50LA

DIMENSION (L×W×H)	1070×500×1040mm
MOTOR (전동기)	1Ø 220V, 3Ø 220V/380V, 1HP
CAPACITY (처리능력)	50ℓ/회
NET WEIGHT (기계중량)	100Kg

Vacuum Food Mixer
진공 텀블러

SVT-600LA

Fresh Meat Washable Low Noise EASY Easy Control

- 진공상태에서 육류를 염지하거나 양념과 혼합하는 제품입니다.
- 원육의 가공목적에 따라 진공시간과 회전속도를 조작판넬에서 간단하게 조절할 수 있습니다.
- 제품의 가공 용량은 업체의 주문에 따라 변경이 가능합니다.

DIMENSION (L×W×H)	1730×1100×1750mm
MOTOR (전동기)	1Ø 220V, 3Ø 220V/380V, 2HP×1, 1HP×1
CAPACITY (처리능력)	600ℓ/회
ROTATION SPEED (회전수)	3~20RPM
VACUUM PUMP (진공펌프용량)	20㎥/h
NET WEIGHT (기계중량)	350Kg

Vacuum Packer
진공 포장기

SVP-650N

Low Noise EASY Easy Control

- 기존 제품의 장점은 살리고 단점은 보완한 최상의 제품입니다.
- 모서리 부분을 라운딩 처리한 설계로 제품을 한층더 고급화 하였습니다.
- 진공시간 및 봉합시간을 타이머 방식으로 쉽게 설정할 수 있습니다.
- 오일교환 및 기타 기계정비시 작업이 수월하고 기타 부속의 교환도 간편하도록 내부설계를 하였습니다.
- 스테인레스 바퀴를 사용하여 위생적이고 부식 등의 우려가 없습니다.

DIMENSION (L×W×H)	750×570×980mm
VACUUM CHAMBER DIMENSION (L×W×H)	600×500×170mm
VOLTAGE (전기)	1Ø 220V, 60Hz
VACUUM PUMP (진공펌프용량)	30㎥/h
NET WEIGHT (기계중량)	120Kg

Double Chamber
더블 챔버

Low Noise EASY Easy Control

Meat Molding Machine
돈육, 우육 성형기

Fresh Meat Washable Low Noise EASY Easy Control

- 돈육 및 우육을 공압으로 압축하고 일정시간 냉동 후 성형제품을 틀에서 빼내는 제품입니다.
- 작업의 전과정이 공압으로 진행됨으로서 간편하고 위생적입니다.
- 업체의 용도에 따라 성형의 모양을 다양하게 설정할 수 있습니다.
- 압력의 세기 및 시간을 손쉽게 조작할 수 있습니다.
- 제품 전반에 스테인레스 스틸을 사용하여 위생적이고 수명 또한 반영구적입니다.

※ 성형틀의 외형 및 용량은 주문 제작합니다.

Ddukgalbi Molding Machine
공압 떡갈비 성형기

Fresh Meat Washable Low Noise EASY Easy Control

- 공압으로 일정한 형태의 떡갈비를 성형하는 제품입니다.
- 조작이 간단하여 초보자도 쉽게 작업할 수 있습니다.
- 작업현장의 여건에 맞게 주문생산이 가능합니다.

Skinner
박피기

SSM-435

Fresh Meat Washable Low Noise EASY Easy Control

■ 돈육, 우육 등의 표피를 깔끔하게 제거하는 제품입니다.
■ 제품 전반이 스테인레스 스틸로 제작되었습니다.
■ 작업자의 안전 및 작업성을 고려하여 발판 스위치를 부착하였습니다.
■ 찌꺼기 제거축을 보강하여 고장이 발생할 가능성을 사전에 예방하였습니다.
■ 사전주문시 박막 및 어류의 박피작업도 가능합니다.

DIMENSION (L×W×H)	800×780×910mm
MOTOR (전동기)	1Ø 220V, 3Ø 220V/380V, 1HP
CAPACITY (처리능력)	BY CONTROL
LENGTH OF KNIFE (칼날길이)	435mm
NET WEIGHT (기계중량)	110Kg

Sundae Filling Machine
순대 충진기

SCH-102

Washable Low Noise EASY Easy Control

■ 곱창에 순대 속 재료를 채워주는 기계입니다.
■ 리미트스위치를 사용하여 배출량을 간편하게 조절할 수 있습니다.
■ 조작이 간단하여 초보자도 손쉽게 사용할 수 있습니다.
■ 세척이 용이하여 위생적입니다.
※ 주문시 발판 스위치로 변경 가능합니다.

DIMENSION (L×W×H)	900×650×700mm
MOTOR (전동기)	1Ø 220V, 3Ø 220V/380V, 1HP
CAPACITY (처리능력)	BY CONTROL
LOADING DIMENSION (적재함치수)	680×380×110mm
NET WEIGHT (기계중량)	65Kg

Chicken Divider

닭 분할기

SCS-240T

- 생닭(닭, 오리)을 원하는 크기로 분할해 주는 기계입니다.
- 제품 전반이 스테인레스 스틸로 위생적이고 청소작업이 용이합니다.
- 프레임 및 각 파트에 두꺼운 재질을 사용하여 견고하며 제품 구동시 안정적입니다.

DIMENSION (L×W×H)	600×550×800mm
MOTOR (전동기)	1Ø 220V, 3Ø 220V/380V, 1HP
CAPACITY (처리능력)	BY CONTROL
DIAMETER OF KNIFE (칼날직경)	200mm
NET WEIGHT (기계중량)	45Kg

SCS-240

DIMENSION (L×W×H)	600×550×1520mm
MOTOR (전동기)	1Ø 220V, 3Ø 220V/380V, 1HP
CAPACITY (처리능력)	BY CONTROL
DIAMETER OF KNIFE (칼날직경)	200mm
NET WEIGHT (기계중량)	50Kg

Chicken Breast Divider

닭가슴살 이분기

SCS-360

Fresh Meat Washable Low Noise EASY Easy Control

- 닭가슴살을 이등분하는 제품입니다.
- 컨베이어 구동방식으로 연속작업이 가능해 생산성 향상효과가 큽니다.
- 칼날의 높이를 조절하여 절단두께를 조정할 수 있습니다.
- 제품의 탈착이 간편하여 청소작업 및 관리가 수월합니다.
- 조작이 간단하여 초보자도 쉽게 사용할 수 있습니다.

DIMENSION (L×W×H)	1060×450×1290mm
MOTOR (전동기)	1Ø 220V, 1Ø 220V/380V, G/D MOTOR 1/4HP
CAPACITY (처리능력)	BY CONTROL
WIDTH OF BELT (벨트폭)	150mm
DIAMETER OF KNIFE (칼날직경)	355mm
NET WEIGHT (기계중량)	90Kg

Tenderizing & Expander

연육 편육기

STE-380

Frozen Meat Washable Low Noise EASY Easy Control

- 원료육을 한번의 공정으로 연육과 편육을 해주는 제품입니다.
- 연육의 홈깊이 및 편육의 크기를 손쉽게 조절할 수 있습니다.
- 제품 전반이 스테인레스 스틸로 위생적이며 고압 물세척이 가능하여 청소작업이 수월합니다.
- 컨베이어 구동방식으로 연속작업이 가능하여 생산성 향상 효과가 큽니다.

DIMENSION (L×W×H)	1140×650×970mm
MOTOR (전동기)	1Ø 220V, 1HP
CAPACITY (처리능력)	BY CONTROL
WIDTH OF BELT (벨트폭)	366mm
NET WEIGHT (기계중량)	160Kg

Frozen Meat Expander
냉동 편육기

SEM-280

Frozen Meat Washable Low Noise EASY Easy Control

- 4개의 구동로라가 한번에 원육을 넓게 확장시킵니다.
- 사용자의 용도에 따라 원육의 확장폭을 자유롭게 조절할 수 있습니다.
- 구동로라의 분해 및 결합이 간단하여 청소작업이 수월하고 위생적입니다.
- 제품의 성능은 최대화, 외형은 최소화하여 좁은 공간에서 효율적으로 사용할 수 있습니다.

DIMENSION (L×W×H)	440×480×640mm
MOTOR (전동기)	1Ø 220V, 3Ø 220V/380V, G/D MOTOR 1/2HP×1
CAPACITY (처리능력)	BY CONTROL
LOADING SIZE (투입구)	34×250mm
NET WEIGHT (기계중량)	73Kg

Fresh Meat Expander
냉장 편육기

SEM-360

Fresh Meat Washable Low Noise EASY Easy Control

- 냉장상태의 원육을 넓게 확장시켜주는 제품입니다.
- 업체의 용도에 따라 가공두께를 간편하게 조절할 수 있습니다.
- 제품 전반이 스테인레스 스틸로 위생적이며 고압 물세척이 가능하여 청소작업이 수월합니다.
- 각 부품의 탈착이 간편하여 초보자도 손쉽게 사용하고 관리할 수 있습니다.
- 컨베이어 구동방식으로 연속작업이 가능하여 생산성 향상 효과가 큽니다.

DIMENSION (L×W×H)	960×650×1040mm
MOTOR (전동기)	1Ø 220V, 3Ø 220V/380V, G/D MOTOR 1HP
CAPACITY (처리능력)	BY CONTROL
WIDTH OF BELT (벨트폭)	360mm
NET WEIGHT (기계중량)	70Kg

Vertical Slicer

다용도 수직 슬라이서

VS-250

Washable Vegetable Low Noise EASY Easy Control

- 터치스크린 조작방식으로 초보자도 손쉽게 사용할 수 있습니다.
- 0.1mm~100mm까지 정밀한 절단이 가능합니다.
- 절단길이에 따라 자동으로 최적의 속도로 절단됩니다.
- 가위절단원리를 적용하여 칼날이 벨트와 접촉되지 않습니다.
- 다량의 어묵, 칼국수, 배추 절단에 적합한기계입니다.

DIMENSION (L×W×H)	1860×570×1350mm
MOTOR (전동기)	1Ø 220V, 3Ø 220V/380V, AC SERVO 600W×1, G/D MOTOR 1HP(0.75KW)×1, G/D MOTOR 120W×1
SLICES THICKNESS (절단치수)	0~100mm
SLICES SPEED (절단속도)	1mm 절단시 230cut/min
WIDTH OF CONVEYOR (컨베어폭)	250mm
SLICE SIZE (W×H)	250×80mm
NET WEIGHT (기계중량)	250Kg

Multi Purpose Slicer

머리고기 슬라이서

MFS-190C

Washable Vegetable Low Noise EASY Easy Control

- 머리고기, 절임배추 절단 작업에 적합한 제품입니다.
- 이송후 멈춤시 절단함으로 절단면이 깨끗합니다.
- 0mm~40mm까지 정밀한 절단이 가능합니다.
- 작업자의 안전을 고려한 자동센서 기능이 있습니다 .
- 위생을 고려하여 청소작업이 용이하도록(물세척가능)설계 하였습니다.
- 컨베어벨트를 쉽게 탈부착할 수 있어 위생적인 제품입니다.

DIMENSION (LxWxH) 몸체	3000×700×1380mm
MOTOR (전동기)	1Ø 220V/380V, 1/2HP
CAPACITY (처리능력)	120cut/min (주문에 따라 변경)
SLICES THICKNESS (절단두께)	0~40mm
WIDTH OF CONVEYOR (컨베어폭)	190mm
NET WEIGHT (기계중량)	350Kg

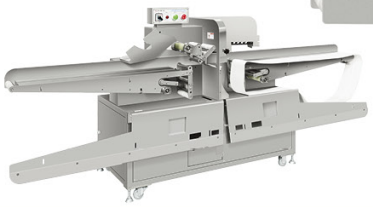

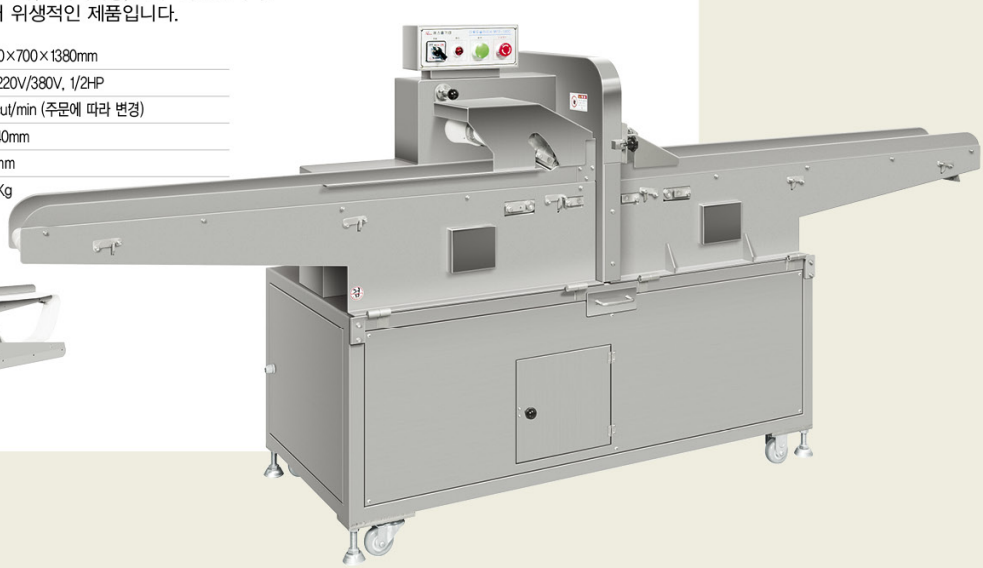

Multi Purpose Slicer
다용도 슬라이서

MFS-135

Washable Vegetable Low Noise EASY Easy Control

- 대량의 대파, 쪽파, 부추 등의 야채를 고속으로 절단해주는 제품입니다.
- 단무지, 당근, 오이 등의 야채도 고속으로 절단할 수 있습니다.
- 사용자의 목적에 따라 우육, 돈육, 편육 등의 육류도 가공할 수 있습니다.
- 인버터가 내장되어 절단두께를 자유롭게 조절할 수 있습니다.
- 작업의 효율성이 향상되어 시간과 인건비를 상당히 절감할 수 있습니다.
- 고압 물세척이 가능하여 청소작업이 용이하고 위생적입니다.
- 작업자의 안전을 고려한 안전센서 기능이 있습니다.
- 각 부품의 분해 결합이 용이하고, 조작이 간단하여 초보자도 쉽게 사용할 수 있습니다.

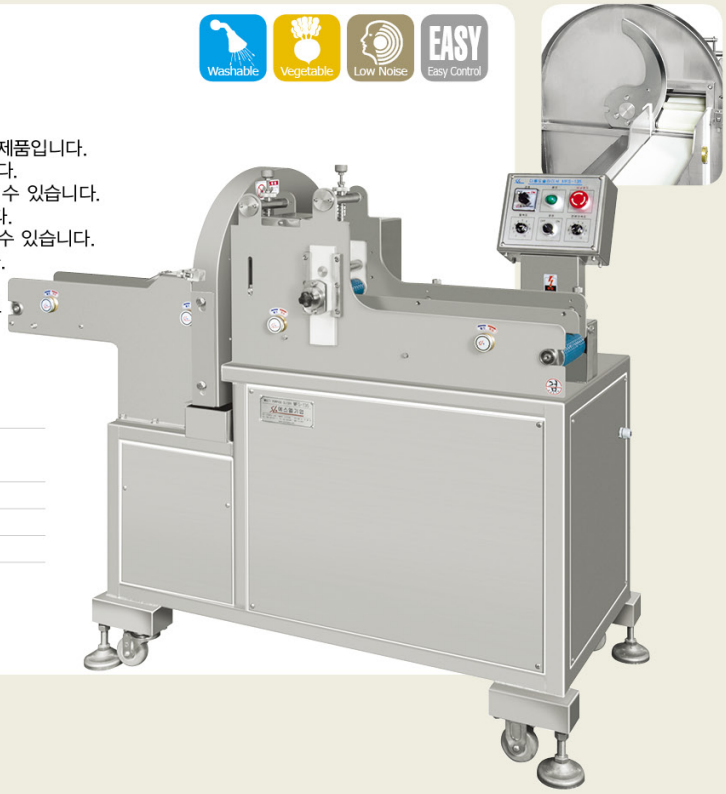

DIMENSION (L×W×H)	1480×560×1230mm
MOTOR (전동기)	1Ø 220V, 3Ø 220V/380V, G/D MOTOR 1/2HP×1, 1HP×1
CAPACITY (처리능력)	12cut/sec
SLICES THICKNESS (절단두께)	1~100mm
WIDTH OF CONVEYOR (컨베이어폭)	140mm
NET WEIGHT (기계중량)	180Kg

Multi Slicer
멀티 슬라이서

특허등록

SVS-135T

Touch Screen Washable Vegetable Low Noise EASY Easy Control

- 대량의 양파 절단작업에 적합한 제품입니다.
- 대량의 대파, 쪽파, 부추 등의 야채절단 작업에 적합한 제품입니다.
- 사용용도에 따라 절단두께를 자유롭게 조절할 수 있습니다.
- 작업자의 안전을 고려하여 안전센서 기능이 있습니다.

※ **특허 1465883호**

DIMENSION (L×W×H)	970×500×1200mm
MOTOR (전동기)	1Ø 220V, 3Ø 220V/380V, G/D MOTOR 1/2HP×1, 1HP×1
CAPACITY (처리능력)	12cut/sec
SLICES THICKNESS (절단두께)	1~40mm
WIDTH OF CONVEYOR (컨베이어폭)	135mm
NET WEIGHT (기계중량)	170Kg

Vegetable Slicer

탕파 절단기(대형)

특허등록

SVS-135

Washable Vegetable Low Noise EASY Easy Control

- 대량의 대파, 쪽파, 부추 등의 야채절단 작업에 적합한 제품입니다.
- 출구도마가 있어 순대, 막창, 곱창 등의 절단에 용이한 제품입니다.
- 사용용도에 따라 절단두께를 자유롭게 조절할 수 있습니다.
- 작업자의 안전을 고려하여 안전센서 기능이 있습니다.
- 각 부품의 분해결합이 용이하고, 조작이 간단하여 초보자도 쉽게 사용할 수 있습니다.

※ **특허 1803913호**

DIMENSION (L×W×H)	950×500×1250mm
MOTOR (전동기)	1Ø 220V, 3Ø 220V/380V, G/D MOTOR 1/2HP×1, 1HP×1
CAPACITY (처리능력)	13cut/sec
SLICES THICKNESS (절단두께)	1~20mm (칼속도제어시 1~150mm)
WIDTH OF CONVEYOR (컨베이어폭)	135mm
NET WEIGHT (기계중량)	140Kg

출구도마부착형

일반형

Shallot Angle Slicer

탕파 어슷썰기(대형)

SAS-90

Washable Vegetable Low Noise EASY Easy Control

- 대량의 대파, 쪽파, 부추 등의 야채를 어슷썰기하는 제품입니다.
- 절단각도는 주문시 15~75°까지 사용자의 용도에 따라 제작이 가능합니다.
- 인버터가 내장되어 있어 절단두께를 간편하게 조절할 수 있습니다.
- 작업의 효율성이 향상되어 시간과 인건비를 상당히 절감할 수 있습니다.
- 고압 물세척이 가능하여 청소작업이 용이하고 위생적입니다.
- 작업자의 안전을 고려한 안전센서 기능이 있습니다.
- 각 부품의 분해 결합이 용이하고, 조작이 간단하여 초보자도 쉽게 사용할 수 있습니다.

DIMENSION (L×W×H)	1510×600×1500mm
MOTOR (전동기)	1Ø 220V, 3Ø 220V/380V, G/D MOTOR 1/2HP×1, 1HP×1
CAPACITY (처리능력)	15cut/sec
SLICES THICKNESS (절단두께)	1~20mm
WIDTH OF CONVEYOR (컨베이어폭)	90mm
NET WEIGHT (기계중량)	160Kg

※ 절단각도 75° 모델사진

Vegetable Slicer
탕파 절단기(중형)

특허등록

SVS-90M

Washable Vegetable Low Noise EASY Easy Control

- 대파, 쪽파, 부추 등의 야채절단에 적합한 제품입니다.
- 출구도마가 있어 순대, 막창, 대창, 곱창 등의 돼지 부산물 절단에 적합한 제품입니다.
- 사용목적에 따라 절단두께를 간편하게 조절할 수 있습니다.
- 작업공간의 제약이 있는 식당 등에 적합한 제품입니다.
- 각 부품의 분해결합이 용이하고, 조작이 간단하여 초보자도 쉽게 사용할 수 있습니다.

DIMENSION (L×W×H)	400×760×620mm
MOTOR (전동기)	1Ø 220V, 40W×1, 150W×1
CAPACITY (처리능력)	BY CONTROL
SLICES THICKNESS (절단두께)	0~40mm
WIDTH OF CONVEYOR (컨베이어폭)	90mm
NET WEIGHT (기계중량)	34Kg

Vegetable Slicer
탕파 절단기(소형)

SVS-90

Washable Vegetable Low Noise EASY Easy Control

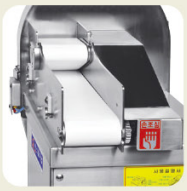

- 소량의 대파, 쪽파, 부추 등의 야채절단에 적합한 제품입니다.
- 사용목적에 따라 절단두께를 간편하게 조절할 수 있습니다.
- 작업공간에 제약이 있는 식당 등에 적합한 제품입니다.
- 제품의 탈착이 간편하여 청소작업이 용이합니다.

DIMENSION (L×W×H)	400×310×545mm
MOTOR (전동기)	1Ø 220V, 40W×1, 90W×1
CAPACITY (처리능력)	13cut/sec
SLICES THICKNESS (절단두께)	0~10mm
WIDTH OF CONVEYOR (컨베이어폭)	90mm
NET WEIGHT (기계중량)	25Kg

Shallot Angle Slicer
탕파 어슷썰기(소형)

SVS-90S

Washable Vegetable Low Noise EASY Easy Control

- 대량의 대파, 쪽파, 부추 등의 야채를 어슷썰기하는 제품입니다.
- 사용용도에 따라 두께를 자유롭게 조절할 수 있습니다.
- 시간과 인건비를 대폭적으로 절감할 수 있습니다.
- 절단각도 30도

DIMENSION (L×W×H)	635×345×575mm
MOTOR (전동기)	1Ø 220V, 40W×1, 90W×1
CAPACITY (처리능력)	13cut/sec
SLICES THICKNESS (절단두께)	0~10mm
WIDTH OF BELT (벨트폭)	90mm
NET WEIGHT (기계중량)	25Kg

Vegetable Stick Slicer
우엉채 슬라이서

특허등록

VSS-220

Washable Vegetable Low Noise EASY Easy Control

■ 대량의 우엉, 무, 단무지, 고구마 등 각종 야채를 고속으로 채절단해 주는 제품입니다.
■ 절단치수는 주문사양입니다.
■ 고압 물세척이 가능하여 청소작업이 용이하고 위생적입니다.
■ 각 부품의 분해 결합이 용이하고, 조작이 간단하여 초보자도 쉽게 사용할 수 있습니다.
※ **특허 10-1836424호**

DIMENSION (L×W×H) (몸체)	930×485×1940mm
DIMENSION (L×W×H) (배출컨베이어포함)	930×1170×1940mm
MOTOR (전동기)	1Ø 220V, 3Ø 220V/380V, 1HP(0.75KW)×1, 120W×1
CAPACITY (처리능력)	60slices/min
LOADING DIMENSION (적재함치수)	100×220mm
STICK SIZE (채 규격)	3~12mm (주문제작)
NET WEIGHT (기계중량)	200Kg

Radish Stick Slicer
무채 슬라이서

RSA-135

Washable Vegetable Low Noise EASY Easy Control

■ 무, 당근, 단무지 등의 채절단이 가능합니다.
■ 무, 당근, 양파, 양배추 등의 슬라이서 절단이 가능합니다.
■ 채 규격은 주문사항입니다.
■ 칼판을 용이하게 분리할 수 있어 청소작업이 간편합니다.
■ 제품전반에 스테인레스 스틸을 사용하여 위생적입니다.
■ 투입구와 칼날이 밀착되어 있어 자투리가 없습니다.
■ 투입구를 변경하여 주문제작이 가능합니다.
■ 채칼날 파손시 개별로 교환할 수 있어 관리비를 절감할 수 있습니다.
※ **특허 10-1836424호 등록된 채칼 사용**

DIMENSION (L×W×H)	630×530×1030mm
MOTOR (전동기)	1Ø 220V, 1/2HP
CAPACITY (처리능력)	BY CONTROL
STICK SIZE (채 규격)	2~10mm (주문제작)
DIAMETER OF PIPE (투입구)	135mm
NET WEIGHT (기계중량)	80kg

Bellflower Stick Slicer
도라지채 슬라이서

BSS-34

Washable Vegetable Low Noise EASY Easy Control

■ 도라지, 파 등을 일정한 크기로 채썰기 해주는 제품입니다.
■ 제품 전반이 스테인레스 스틸로 위생적이고 청소작업이 용이합니다.

DIMENSION (L×W×H)	400×740×1070mm
MOTOR (전동기)	1Ø 220V, 3Ø 220/380V, G/D 0.75KW 1HP
CAPACITY (처리능력)	BY CONTROL
STICK SIZE (채 규격)	3~5mm (주문제작)
DIAMETER OF PIPE (투입구)	34mm
NET WEIGHT (기계중량)	110Kg

Rotus Root Slicer

연근 슬라이서

특허등록

LSV-100

Washable Vegetable Low Noise EASY Easy Control

■ 연근, 감자, 고구마, 오이, 애호박, 사과, 배 절단작업에 적합한 제품입니다.
■ 사용용도에 따라 절단두께를 조절할 수 있습니다.
■ 작업자의 안전을 고려하여 안전센서 기능이 있습니다.
※ 주문시 컨베이어, 작업대는 옵션 제작입니다.
※ **특허 1911940호**

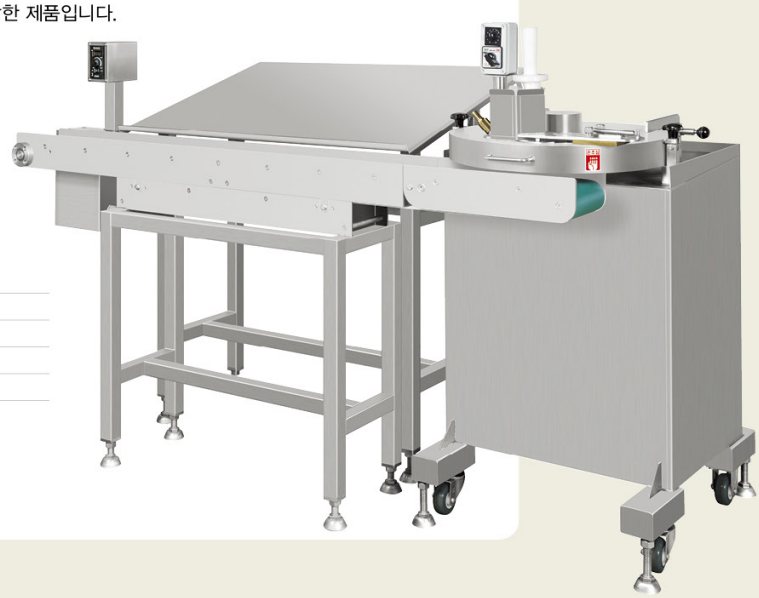

DIMENSION (L×W×H)	670×580×1070mm
MOTOR (전동기)	1Ø 220V, G/D MOTOT 1HP
CAPACITY (처리능력)	BY CONTROL
SLICES THICKNESS (절단두께)	1~10mm
DIAMETER OF PIPE (투입구)	100mm
NET WEIGHT (기계중량)	150kg

Vegetable & Fruit Slicer

야채 과일 슬라이서

AOS-100

Washable Vegetable Low Noise EASY Easy Control

■ 대량의 귤, 오렌지, 피망, 사과, 토마토, 유자 등의 절단작업에 적합한 제품입니다.
■ 칼이 회전(공전자전)하여 귤, 오렌지와 같이 조직이 연한과일 절단에 우수한 제품입니다.
■ 사용용도에 따라 절단두께를 조절할 수 있습니다.
■ 작업자의 안전을 고려하여 안전센서 기능이 있습니다.
※ 주문시 컨베이어는 옵션 제작입니다.

DIMENSION (L×W×H)	900×700×1175mm
MOTOR (전동기)	1Ø 220V, 3Ø 220V/380V G/D MOTOR 1/2HP×2
CAPACITY (처리능력)	3 cut/sec
SLICES THICKNESS (절단두께)	1~10mm
NET WEIGHT (기계중량)	160Kg

Daikon Slicer

쌈무 슬라이서

특허등록

SS-130

Washable Vegetable Low Noise EASY Easy Control

- 대량의 무, 연근, 호박 등을 정밀하게 슬라이서하는 작업에 적합한 제품입니다.
- 특화된 칼을 부착하여 절단된 제품이 컨베이어에 가지런히 정렬됩니다. (디자인특허)
- 투입구에 롤러가 장착되어 있어 투입이 용이하여 생산성이 향상됩니다.
- 제품전반에 스테인레스 스틸을 사용하여 위생적입니다.
- 컨베이어를 탈, 부착하여 별도로 사용가능한 제품입니다.
- 투입구와 칼날사이에 도마를 위치시켜 절단시 손실을 최소화한 제품입니다.

※ **특허 0490250호**

DIMENSION (L×W×H)	600×770×1300mm
MOTOR (전동기)	3Ø 220V/380V, 1/2HP
CAPACITY (처리능력)	BY CONTROL
DIAMETER OF PIPE (투입구)	130mm
NET WEIGHT (기계중량)	150Kg

Rectangle Ham Slicer

햄무 사각 슬라이서

RHS-130

Washable Vegetable Low Noise EASY Easy Control

- 직사각 형태의 원재료를 절단하기에 적합한 제품입니다.
- 연속작업이 가능하여 생산성 향상 효과가 탁월합니다.
- 제품 전반이 스테인레스 스틸로 위생적이고 고압세척이 가능하여 청소작업이 용이합니다.
- 각 부품의 탈착 및 칼날교환이 간편하여 초보자도 손쉽게 사용하고 관리할 수 있습니다.
- 업체의 사용목적에 따라 주문제작이 가능합니다.

DIMENSION (L×W×H)	640×600×1100mm
MOTOR (전동기)	1Ø 220V, 3Ø 220V/380V G/D MOTOR 1/2HP
CAPACITY (처리능력)	BY CONTROL
WIDTH OF INPUT (투입구폭)	200mm
DIAMETER OF ROTATING DISK (회전판직경)	500mm
NET WEIGHT (기계중량)	65Kg

Radish Dicer
깍두기 절단기(터치스크린 조작방식)

DRS-150T

Touch Screen · Washable · Vegetable · Low Noise · EASY Easy Control

- 무 깍뚝썰기에 적합한 제품입니다.
- 서보모터 이송방식으로 절단면이 기존제품보다 월등하게 깨끗합니다.
- 터치스크린 조작방식으로 초보자도 손쉽게 사용할 수 있습니다.
- 0.1 ~ 100mm 까지 정밀한 절단이 가능합니다.
- 작업자의 안전을 고려한 자동센서 기능이 있습니다.
- 위생을 고려하여 청소작업이 용이하도록 설계(물세척가능) 하였습니다.

DIMENSION (L×W×H)	1580×600×1390mm
MOTOR (전동기)	1Ø 220V, 3Ø 220V/380V, 1/2HP, 600W
CAPACITY (처리능력)	BY CONTROL
SLICES THICKNESS (절단두께)	1~100mm
STICK SIZE (사각사이즈)	주문사양
LOADING DIMENSION (적재함치수)	150×150×480mm
NET WEIGHT (기계중량)	280Kg

Radish Dicer
깍두기 절단기(볼륨식)

DRS-150M

Washable · Vegetable · Low Noise · EASY Easy Control

- 무 깍뚝썰기에 적합한 제품입니다.
- 볼륨조절 방식으로 조작이 간편합니다.
- 3 ~ 30mm 까지 정밀한 절단이 가능합니다.
- 작업자의 안전을 고려한 자동센서 기능이 있습니다.
- 위생을 고려하여 청소작업이 용이하도록 (물세척가능)설계 하였습니다.

DIMENSION (L×W×H) (몸체)	1590×620×1370mm
MOTOR (전동기)	3Ø 220V/380V, 1/2HP, 2HP
CAPACITY (처리능력)	BY CONTROL
SLICES THICKNESS (절단두께)	3~30mm
SQUARE SIZE (사각사이즈)	주문사양
WIDTH OF CONVEYOR (컨베어폭)	150×150×480mm
NET WEIGHT (기계중량)	300Kg

Garlic Dicer

젓갈용 마늘절단기

CGS-130

Washable Vegetable Low Noise EASY Easy Control

- 마늘, 오징어, 감자의 깍뚝썰기에 적합한 제품입니다.
- 볼륨조절 방식으로 조작이 간편합니다.
- 3 ~ 12mm까지 정밀한 절단이 가능합니다.
- 작업자의 안전을 고려한 자동센서 기능이 있습니다.
- 위생을 고려하여 청소작업이 용이하도록 (물세척가능)설계 하였습니다.

DIMENSION (L×W×H) (몸체)	1370×550×1360mm
MOTOR (전동기)	1Ø 220V/380V, 1/2HP, 2HP
CAPACITY (처리능력)	BY CONTROL
SLICES THICKNESS (절단두께)	3~12mm
STICK SIZE (사각사이즈)	주문사양
LOADING DIMENSION (적재함치수)	700×420×98mm
NET WEIGHT (기계중량)	300Kg

Radish Half Slicer Cutter

무 수직 이등분 슬라이서

DDS-150

Washable Vegetable Low Noise EASY Easy Control

- 무수직이등분절단 작업에 적합한 제품입니다.
- 이등분절단시 중심을 잡아주기 위한 가이드조절장치가 설치되어 있습니다.
- 3 ~ 40mm 까지 정밀한 절단이 가능합니다.
- 작업자의 안전을 고려한 자동센서 기능이 있습니다.
- 위생을 고려하여 청소작업이 용이하도록 설계 (물세척가능) 하였습니다.

DIMENSION (L×W×H) (몸체)	1460×520×1350mm
MOTOR (전동기)	1Ø 220V/380V, 1HP(750W), 120W
CAPACITY (처리능력)	BY CONTROL
SLICES THICKNESS (절단두께)	3~40mm
LOAD SIZE (W×H) (원물크기)	180×150mm
NET WEIGHT (기계중량)	180Kg

Radish Vertical Slicer

무 수직 슬라이서

DS-150

Washable Vegetable Low Noise EASY Easy Control

■ 무 수직절단 작업에 적합한 제품입니다.
■ 0 ~ 40mm 까지 정밀한 절단이 가능합니다.
■ 작업자의 안전을 고려한 자동센서 기능이 있습니다.
■ 위생을 고려하여 청소작업이 용이하도록 (물세척가능)설계 하였습니다.
※ 주문시 컨베어는 옵션사양으로 선택할수 있습니다.

DIMENSION (L×W×H) (몸체)	970×520×1400mm
MOTOR (전동기)	1Ø 220V/380V, 1HP
CAPACITY (처리능력)	BY CONTROL
SLICES THICKNESS (절단두께)	0~40mm
LOAD DIAMETER (원물직경)	150mm
NET WEIGHT (기계중량)	180Kg

Radish Cutter

무 이등분기

RCM-150

Washable Vegetable Low Noise EASY Easy Control

■ 무, 배추 등을 이등분하는 기계입니다.
■ 제품전반에 스테인레스 스틸을 사용하여 위생적입니다.
■ 고압 물세척을 할 수 있는 제품입니다.
■ 공압구동방식으로 전기 감전의 위험이 없는 제품입니다.

DIMENSION (L×W×H)	400×1320×1080mm
POWER (동력)	AIR
INPUT DIAMETER (투입물직경)	150mm
CAPACITY (처리능력)	BY CONTROL
NET WEIGHT (기계중량)	95Kg

Pickled Radish Cutter
단무지 재단기

PRC-700

Washable Vegetable Low Noise EASY Easy Control

■ 단무지를 한번에 여러 가지 규격으로 절단할 수 있는 기계입니다.
■ 제품전반에 스테인레스 스틸을 사용하여 위생적입니다.

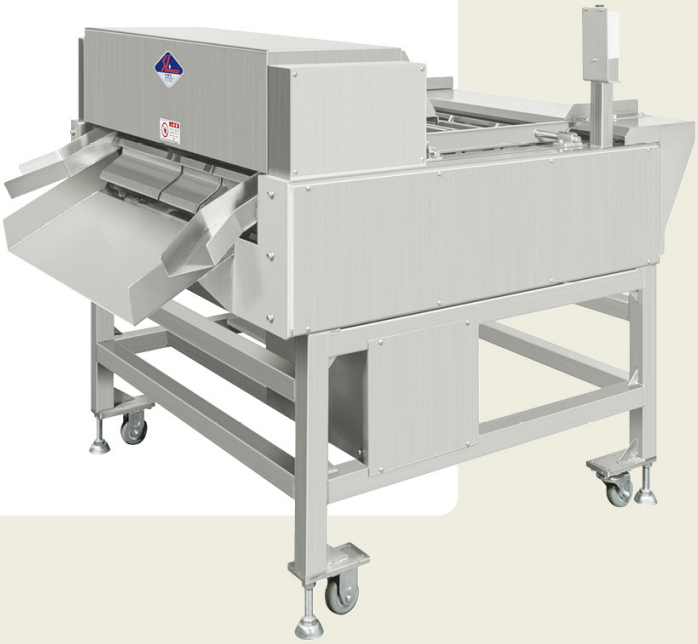

DIMENSION (L×W×H)	1085×1460×1150mm
MOTOR (전동기)	1Ø 220V, MOTOR 1/2HP
CAPACITY (처리능력)	BY CONTROL
CUTTING SIZE (절단길이)	주문제작
DIAMETER OF KNIFE (칼날직경)	260mm
NET WEIGHT (기계중량)	240Kg

Cabbage Diced Slicer
양배추 사각썰기

CDS-240

Washable Vegetable EASY Easy Control

■ 양배추사각썰기(채) 작업에 적합한 제품입니다.
■ 3 ~ 40mm 까지 정밀한 절단이 가능합니다.
■ 작업자의 안전을 고려한 자동센서 기능이 있습니다 .
■ 위생을 고려하여 청소작업이 용이하도록 (물세척가능)설계 하였습니다.

DIMENSION (L×W×H) (몸체)	860×800×1180mm
MOTOR (전동기)	1Ø 220V/380V, G/D 1/2HP (400W)
CAPACITY (처리능력)	BY CONTROL
SLICES THICKNESS (절단두께)	3~40mm (주문제작)
LOAD SIZE (W×H) (원물크기)	240×160mm
NET WEIGHT (기계중량)	150Kg

Vegetable Stick Slicer
야채 스틱 슬라이서

CSS-150

Washable Vegetable Low Noise EASY Easy Control

- 당근, 무, 양파, 과일을 등분 및 스틱 절단하는 제품입니다.
- 스틱칼과 등분칼을 쉽게 탈착할 수 있어 여러 규격의 소량 작업에 용이한 제품입니다.
- 제품전반을 스테인레스 스틸을 사용하여 위생적인 제품입니다.
- 공압구동방식으로 전기감전의 위험이 없습니다.
- 물세척이 가능한 제품입니다.

DIMENSION (L×W×H)	420×420×940mm
CAPACITY (처리능력)	BY CONTROL
STICK SIZE (채규격)	주문사양
DIAMETER OF PIPE (투입구)	150mm
NET WEIGHT (기계중량)	45Kg

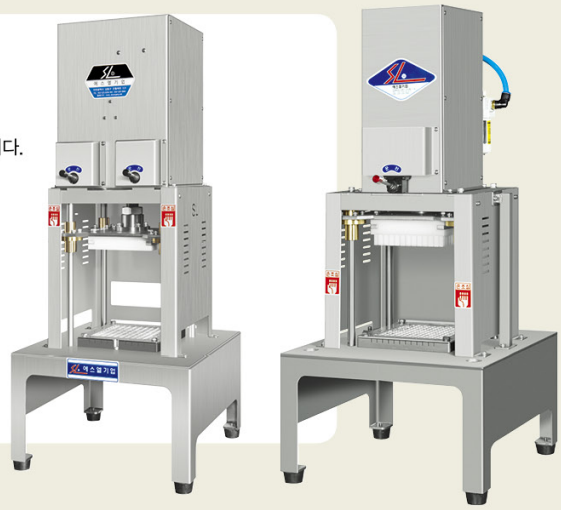

Fruit Divider
과일 등분기

FDS-100

Washable Vegetable EASY Easy Control

- 사과, 귤, 오렌지 등 과일등분작업에 적합한 기계입니다.
- 컴팩트한 사이즈로 소량 작업에 적합한 기계입니다.
- 등분칼을 편리하게 교환 가능합니다.
- 전기를 사용하지 않아 감전의 위험이 없습니다.
- 제품전반에 스테인레스 스틸을 사용하여 물청소가 가능합니다.

DIMENSION (L×W×H)	420×420×970mm
CAPACITY (처리능력)	BY CONTROL
DIAMETER OF PIPE (투입구)	110mm
POWER (동력)	Air
NET WEIGHT (기계중량)	45Kg

Manual Fruit Divider
수동 과일 등분기

FDS-130

Washable Vegetable Low Noise EASY Easy Control

- 소량의 사과, 오렌지, 귤, 감자, 양파 등분작업에 적합한 제품입니다.
- 칼날을 교환할수 있어 비용을 절감할수 있습니다.
- 칼날이 열처리되어 있어 수명이 깁니다.
- 칼날세트 교환이 편리하게 되어있습니다.
- 스테인레스 스틸을 사용하여 물 세척할 수 있어 위생적입니다.

DIMENSION (L×W×H)	440×350×750mm
CAPACITY (처리능력)	BY CONTROL
DIAMETER OF PIPE (투입구)	100mm
NET WEIGHT (기계중량)	20Kg

Burdock Angle Slicer

우엉 어슷썰기

BAS-50

Washable Vegetable EASY Easy Control

■ 모터에 전원을 공급하여 우엉, 고추, 파 등을 일정한 두께로 어슷썰기 하는 제품입니다.
■ 제품 전반이 스테인레스 스틸로 위생적이고 청소작업이 용이합니다.

DIMENSION (L×W×H)	400×520×1030mm
MOTOR (전동기)	1Ø 220V, 3Ø 220/380V, G/D 120W
CAPACITY (처리능력)	BY CONTROL
MAX DIAMETER OF PIPE (최대투입구)	50mm (주문제작)
SLICES THICKNESS (절단두께)	1~10mm (주문제작)
SLANT ANGLE (어슷각도)	30° (주문제작)
NET WEIGHT (기계중량)	45Kg

Bellflower Angle Slicer

도라지 어슷썰기

BAS-30

Washable Vegetable EASY Easy Control

■ 모터에 전원을 공급하여 도라지, 우엉, 파 등을 일정한 두께로 어슷썰기 하는 제품입니다.
■ 제품 전반이 스테인레스 스틸로 위생적이고 청소작업이 용이합니다.

DIMENSION (L×W×H)	400×520×1030mm
MOTOR (전동기)	1Ø 220V, 3Ø 220/380V, G/D 120W
CAPACITY (처리능력)	BY CONTROL
MAX DIAMETER OF PIPE (최대투입구)	30mm (주문제작)
SLICES THICKNESS (절단두께)	1~10mm (주문제작)
SLANT ANGLE (어슷각도)	30° (주문제작)
NET WEIGHT (기계중량)	45Kg

Vegetable Angle Slicer

오이 어슷썰기(수동)

SVS-34

Washable Vegetable Low Noise EASY Easy Control

■ 손으로 핸들을 돌려 오이, 고추, 파, 마늘 등을 일정한 두께로 절단해 주는 제품입니다.
■ 제품 전반이 스테인레스 스틸로 위생적이고 청소작업이 용이합니다.
※ 어슷썰기 각도는 30도 60도 선택사항입니다.

DIMENSION (L×W×H)	280×260×440mm
CAPACITY (처리능력)	BY CONTROL
DIAMETER OF PIPE (투입구)	40mm
SLICES THICKNESS (절단두께)	1~10mm (주문제작)
NET WEIGHT (기계중량)	11Kg

Daikon Peeler

무 탈피기

특허등록

DAP-120

Washable Vegetable EASY Easy Control

- 무탈피를 한번에 위생적으로 하는 제품입니다.
- 손으로 껍질을 벗기는 것과 같은 양질의 제품을 얻을 수 있습니다.
- 탈피두께가 일정하여 손실을 최소화한 제품입니다.
- 제품전반에 스테인레스 스틸을 사용하여 위생적입니다.
- 다른 각도로 놓은 10개의 칼홀더를 통하여 원주를 따라 껍질을 벗기는 제품입니다.
- 공압구동방식으로 전기감전의 위험이 없습니다.

※ **특허 1911941호**

DIMENSION (L×W×H)	2850×1100×1250mm
POWER (콤프레샤)	AIR 10HP
CAPACITY (처리능력)	BY CONTROL
KNIFE DIAMETER (칼날직경)	70~120mm
LOAD LENGTH (원물길이)	350mm
NET WEIGHT (기계중량)	310Kg

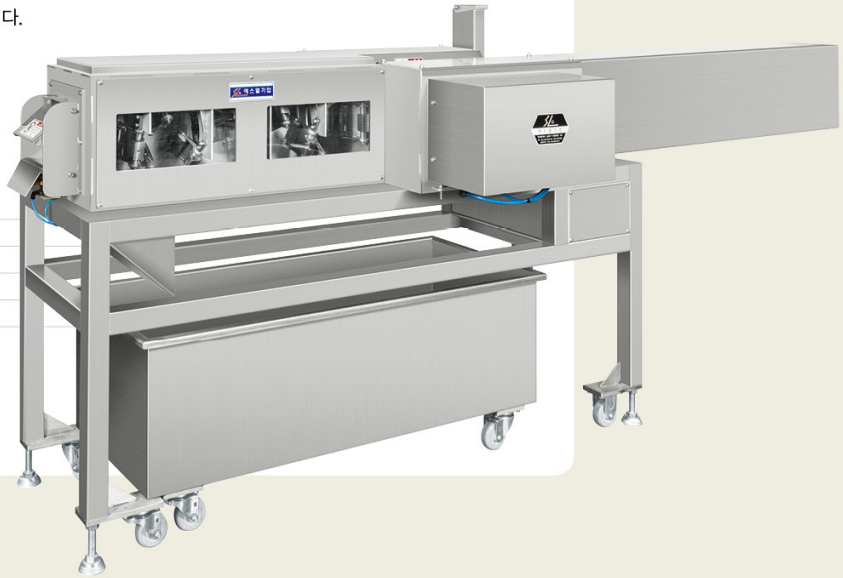

Burdock Peeler

구근류 탈피기(자동)

특허등록

ASP-70

Washable Vegetable Low Noise EASY Easy Control

- 당근, 오이, 애호박, 우엉 등의 껍질을 자동으로 깎아주는 제품입니다.
- 손으로 껍질을 벗기는 것과 같은 양질의 제품을 얻을 수 있습니다.
- 제품전반에 스테인레스 스틸을 사용하여 위생적입니다.
- 다른각도로 9개의 칼홀더를 통하여 원주를 따라 껍질를 벗기는 제품입니다.

※ 투입구 컨베이어는 옵션사양으로 선택할 수 있습니다.

※ **특허 1942909호**

DIMENSION (L×W×H)	540×2760×1360mm
MOTOR (전동기)	1Ø 220V, 1/2HP
CAPACITY (처리능력)	BY CONTROL
PEELER SIZE (원물직경)	20~70mm
LOAD LENGTH (원물길이)	200mm
NET WEIGHT (기계중량)	310Kg

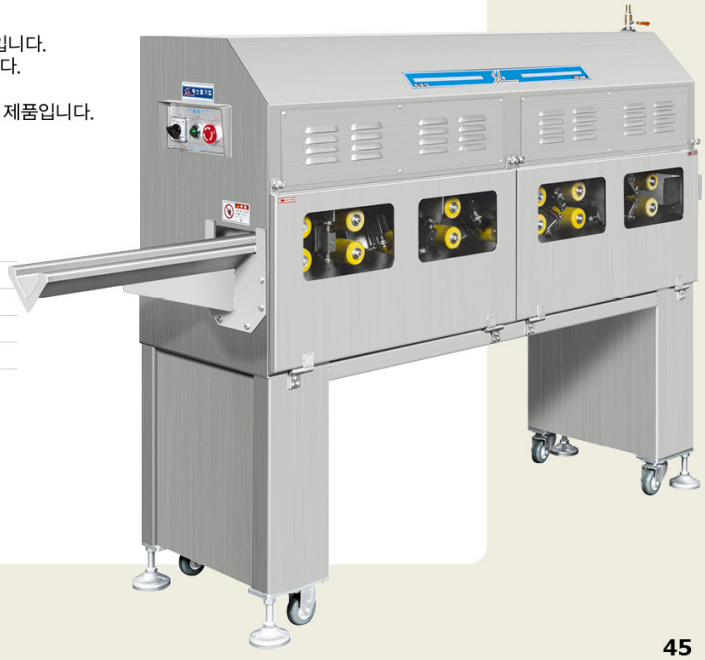

Pickled Radish Peeler

쌈무/단무지 탈피기

특허등록

RFH-60

Washable Vegetable Low Noise EASY Easy Control

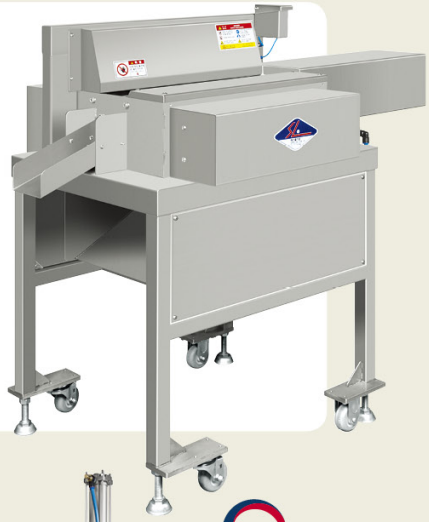

■ 단무지, 무 등을 원기둥 형태로 절단하는 제품입니다.
■ 단무지의 중심을 잡아 원형절단하여 손실을 최소화 하였습니다.
■ 탈피와 등분의 일괄작업이 가능합니다.
■ 물청소 가능한 제품입니다.
■ 스테인레스 스틸을 사용하여 위생적인 제품입니다.
■ 공압구동방식으로 전기감전의 위험이 없습니다.
※ **특허 1881311호**

DIMENSION (L×W×H)	770×1370×1160mm
CAPACITY (처리능력)	BY CONTROL
KNIFE DIAMETER (칼날직경)	50~60mm (주문제작)
NET WEIGHT (기계중량)	34Kg

White Radish Peeler

쌈무 탈피기

특허등록

RFV-90

Washable Vegetable Low Noise EASY Easy Control

■ 무를 일정한 크기로 탈피하는 작업에 적합한 제품입니다.
■ 제품전반에 스테인레스 스틸을 사용하여 위생적입니다.
■ 물청소 가능한 제품입니다.
■ 공압구동방식으로 전기감전의 위험이 없습니다.
※ **특허 1877472호**

DIMENSION (L×W×H)	500×500×1930mm
CAPACITY (처리능력)	BY CONTROL
KNIFE DIAMETER (칼날직경)	60mm (주문제작)
NET WEIGHT (기계중량)	70Kg

Sweet Pumpkin Peeler

단호박/메론 탈피기

SPF-300

Washable Vegetable Low Noise EASY Easy Control

■ 단호박, 메론, 사과, 배 등 탈피작업에 적합한 제품입니다.
■ 제품전반에 스테인레스 스틸을 사용하여 위생적입니다.
※ 작업대는 옵션사양으로 선택할 수 있습니다.

DIMENSION (L×W×H)	360×780×550mm
MOTOR (전동기)	1Ø 220V, 180W
CAPACITY (처리능력)	BY CONTROL
PEELER SIZE (원물직경)	300mm
NET WEIGHT (기계중량)	50Kg

Vegetable Chopper
슈퍼 야채 다지기

SVMC-350

Washable Vegetable Low Noise EASY Easy Control

■ 당근, 파, 양파, 마늘 등 각종 야채를 대량으로 다지는 제품입니다.
■ 회전속도에 따라서 다지는 정도를 조절할 수 있습니다.
■ 쇳가루가 발생하지 않아 HACCP에 적합한 제품입니다.
■ 작업의 효율성이 향상되어 시간과 인건비를 상당히 절감할 수 있습니다.
■ 고압 물세척이 가능하여 청소작업이 용이하고 위생적입니다.
■ 각 부품의 분해 결합이 용이하고, 조작이 간단하여 초보자도 쉽게 사용할 수 있습니다.

DIMENSION (L×W×H)	570×790×1270mm
CAPACITY (처리능력)	BY CONTROL
MOTOR (전동기)	1Ø 220V, 3Ø 220V/380V, 3HP×1
NET WEIGHT (기계중량)	90Kg

Ginger Chopper
생강 민서기

특허등록

SGM-200

Washable Vegetable Low Noise EASY Easy Control

■ 생강, 마늘, 양파 등을 곱게 갈아주는 제품입니다.
■ 쇳가루가 발생하지 않아 HACCP에 적합한 제품입니다.
■ 물청소만으로 깨끗하게 관리할 수 있는 제품입니다.
■ 상부칼날과 하부 비접촉 믹서로 구성되어 생강의 섬유질까지 절단하는 제품입니다.
※ **특허 1803914호**

DIMENSION (L×W×H)	630×450×965mm
MOTOR (전동기)	1Ø 220V, 3Ø 220V/380V, 2HP
CAPACITY (처리능력)	240Kg/h
HOPPER SIZE (L×W×H)	530×360×95mm
DIAMETER OF PIPE (투입구)	120mm
NET WEIGHT (기계중량)	110Kg

Multi Purpose Chopper
다용도 민서기

SMP-52

Frozen Fresh Vegetable Low Noise EASY Easy Control

- 양파, 고추, 마늘, 생강, 젓갈류 등 다양한 원재료를 대량으로 가공하기에 적합한 제품입니다.
- 작업자의 안전을 고려한 설계로 안전카바가 열릴 경우 작동이 자동으로 정지됩니다.
- 제품의 성능은 최대화, 외형은 최소화 하여 적은 공간에서 효율적으로 사용할 수 있습니다.
- 기계작동시 발생하는 소음을 최소화 하였습니다.
- 제품 전반에 스테인레스 스틸을 사용하여 물세척이 가능하고, 제품의 수명이 반영구적입니다.
- 제품출고시 망은 6mm가 장착되어 있으며 4mm 또는 8mm로 대체 가능합니다.
- 별도로 원하는 크기의 망은 주문제작이 가능합니다.

DIMENSION(L×W×H)	685×1100×1220mm
MOTOR (전동기)	3Ø 220V/380V, 7.5HP
CAPACITY (처리능력)	1,500Kg/HS
DIAMETER OF PLATE (망직경)	185mm
NET WEIGHT (기계중량)	270Kg

Multi Purpose Chopper
다용도 민서기

SMP-32

Frozen Fresh Vegetable Low Noise EASY Easy Control

- 양파, 고추, 마늘, 생강, 젓갈류 등 소스의 원재료를 대량으로 가공하기에 적합한 제품입니다.
- 제품 전반의 재질이 스테인레스 스틸로 위생적입니다.
- 제품의 탈착이 간편하여 청소작업이 용이합니다.
- 제품의 안전설계로 작업자의 안전을 고려하였습니다.
- 제품 출고시 망은 6mm가 장착되어 있으며 4mm 또는 8mm로 대체 가능합니다.
- 별도로 원하는 크기의 망은 주문제작이 가능합니다.

DIMENSION (L×W×H)	680×480×1050mm
MOTOR (전동기)	1Ø 220V, 2HP
CAPACITY (처리능력)	500kg/H
DIAMETER OF ROUND PLATE (망직경)	100mm
DIAMETER OF PLANE KNIFE (평면칼날직경)	100mm
HOPPER SIZE (L×W×H)	560×450×178mm
NET WEIGHT (기계중량)	105Kg

Multi Purpose Chopper
다용도 민서기

SMP-12

Frozen Fresh Vegetable Low Noise EASY Easy Control

- 일반 음식점 및 학교, 관공서 등의 구내식당에 적합한 제품입니다.
- 기존의 틀에서 벗어난 혁신적인 설계로 가공성이 뛰어남은 물론 제품의 수명 또한 반영구적입니다.
- 제품 출고시 망은 6mm가 장착되어 있으며 4mm 또는 8mm로 대체 가능합니다.
- 별도로 원하는 크기의 망은 주문제작이 가능합니다.

※ **옵션 : 스테인리스 호퍼로 주문제작이 가능합니다.**

DIMENSION (L×W×H)	560×280×370mm
MOTOR (전동기)	1Ø 220V, 3Ø 220V/380V, 1HP
CAPACITY (처리능력)	150kg/H
DIAMETER OF ROUND PLATE (망직경)	69mm
DIAMETER OF PLANE KNIFE (평면칼날직경)	69mm
HOPPER SIZE (W×H)	250×46mm
NET WEIGHT (기계중량)	34Kg

Pineapple Auto Peeler
파인애플 오토 필러

특허등록

PAF-95

Washable Vegetable Low Noise EASY Easy Control

- 공압시스템을 사용하여 파인애플을 절단하는 제품입니다.
- 절단칼날의 교체를 간편하게 할 수 있도록 하였습니다.
- 절단길이를 간편하게 조정할 수 있습니다.
- HACCP규정에 적합하도록 설계 제작되었습니다.
- 물세척이 가능한 제품입니다.
- 배출컨베어 및 외피칼날(추가분)은 사용자의 필요에 따라 주문제작 할 수 있습니다. (80, 85, 90, 95, 100mm)
- 특허 1447372호

DIMENSION (L×W×H)	1860×1180×1320mm
CUTTING LENGTH (절단길이)	90~150mm
MAX CUTTING DIA (최대절단직경)	100mm
NET WEIGHT (기계중량)	550Kg

Pineapple Divider
파인애플 분할기

PDH-95 (수평형)

Washable Vegetable Low Noise EASY Easy Control

- 공압시스템을 사용하여 파인애플을 분할하는 제품입니다.
- 분할칼날을 사용목적에 따라 간편하게 교체할 수 있습니다.
- HACCP규정에 적합하도록 설계 제작되었습니다.
- 물세척이 가능한 제품입니다.
- 안전을 위하여 양수조작버튼 제작가능합니다.

DIMENSION (L×W×H)	970×400×490mm
INPUT DIAMETER (원물크기)	110mm
PUSH CYLINDER (실린더)	50mm
NET WEIGHT (기계중량)	30Kg

PDV-95 (수직형)

DIMENSION (L×W×H)	440×440×1180mm
PUSH CYLINDER	50mm
DIAMETER OF PIPE (칼직경)	120mm
DIVIDER (등분)	주문제작
NET WEIGHT (기계중량)	40Kg

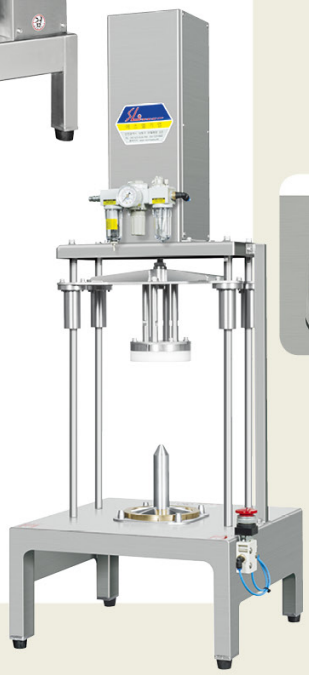

Frozen Fish Crusher

동태 파쇄기

FFC-200

Washable Vegetable Low Noise EASY Easy Control

- 냉동된 동태, 돼지뼈 등을 떼어내는데 적합한 제품입니다.
- 유압작동방식으로 파쇄력을 향상시켰습니다.
- 제품 전체가 스테인레스 스틸로 위생적이며 고압세척이 가능합니다.
- 소비자의 필요에 따라 다양한 형태로 주문 제작할 수 있습니다.

DIMENSION (L×W×H)	900×860×1840mm
MOTOR (전동기)	3.5KW 380V 3Ø
PRESSURE (압력)	5TON
STROKE (실린더 이송거리)	200mm
NET WEIGHT (기계중량)	570Kg

Conveyor System

컨베이어 시스템

RFV-90

Washable Low Noise EASY Easy Control

- 우육 · 돈육 등의 가공제품을 컨베이어를 통해 이송시키는 시스템입니다.
- 작업장의 용도에 맞게 컨베이어 라인을 맞춤설계 합니다.
- 컨베이어의 프레임이 스테인레스 스틸로 위생적입니다.
- 조작이 간편하고 필요에 따라 컨베이어의 속도를 조절할 수 있습니다.

Working Table
작업대

- 우육 · 돈육 등의 원육을 가공 작업하는 작업대입니다.
- 작업장의 용도에 따라 각종 작업대를 맞춤설계합니다.
- 제품 전체가 스테인레스 스틸로 위생적이며 수명 또한 반영구적입니다.
- 두꺼운 원자재를 사용하여 제품이 견고하며 가공작업시 작업대의 흔들림이 전혀 없습니다.
- 작업대의 높낮이를 자유롭게 조절할 수 있습니다.
- 소비자의 필요에 따라 다양한 형태의 도마를 선택할 수 있습니다.

Moving Carrier
이송 대차

Heater Chair
히터 의자

- 전기히터로 의자내부의 물을 끓이는 방식으로 겨울철 작업자의 보온에 도움이 됩니다.
- 온도조절이 가능하며 자동차단기능이 있어 안전합니다.

Scale Moving Table
저울 이송 대차

- 전자저울을 편리하게 이동하면서 사용할 수 있습니다.
- 테이블 전체가 스테인레스 스틸로 위생적입니다.

Manual Cutter
작두/단호박 작두

- 단호박, 메론, 수박 등을 절단하는 제품입니다.
- 육포, 마른 건어물 등을 절단하는 제품입니다.
- 제품 전체가 스테인레스 스틸로 위생적입니다.
- 칼날 및 도마의 분해와 연마가 간편합니다.

※ **특허 0047615호**

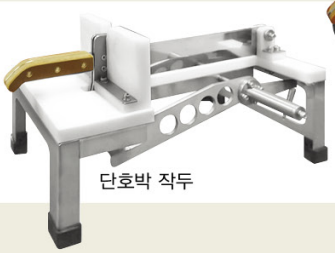

단호박 작두

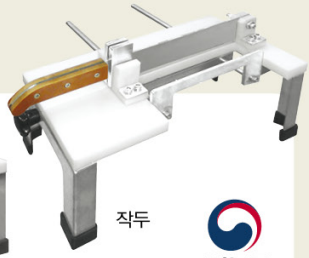

작두

특허등록

www.slcompany.net

식육 · 식품가공기계 전문

에스엘기업

인천광역시 남동구 만월로26 (간석동)
Tel. 032-525-0216~7
Fax. 032-529-0660
Mail. slfood0216@naver.com

※ 본 카탈로그에 수록된 제품의 사양은 품질향상 및 기능개선을 위해 예고없이 변경될 수 있습니다.
※ **소비자가 필요로 하는 다양한 사양의 제품을 부담없는 가격으로 주문생산하여 드립니다.**
※ 본 카탈로그에 게재된 사진의 일부 또는 전부의 무단복제시 법적인 처벌을 받을 수 있습니다.

2020. 05. 1000S 애드프레임